מכרז מסגרת פומבי מס' 183/2021

לביצוע עבודות אחזקת עמודי חסימה אלקטרו הידראוליים, חשמליים ופניאומטיים תוצרת חברת אל-גו תים בע"מ ברחבי העיר ת"א –יפו

אגף שיפור פני העיר

עיריית תל- אביב יפו
אגף שיפור פני העיר
מכרז מסגרת פומבי מס' 183/2021 לביצוע עבודות אחזקת עמודי חסימה אלקטרו הידראוליים, חשמליים ופניאומטיים תוצרת חברת אל-גו תים בע"מ ברחבי העיר ת"א –יפו

חלק א' - מסמכי המכרז

פרק א'-כללי

1. כללי:

עיריית תל-אביב יפו (להלן: "**העירייה**") מבקשת לקבל הצעות לביצוע עבודות אחזקת עמודי חסימה אלקטרו הידראוליים, חשמליים ופניאומטיים מסוג BLG תוצרת אל-גו תים בע"מ ברחבי העיר ת"א -יפו, על פי המפורט במסמכי המכרז על נספחיו.

2. תיאור העבודה

העבודות תכלולנה, בין היתר, אחזקה ו/או תיקונים ו/או החלפה של עמודי חסימה אלקטרו הידראוליים, חשמליים ופניאומטיים מסוג BLG תוצרת אל-גו תים בע"מ, על כל רכיביהם, תכונותיהם, הדרישות הטכניות, לרבות מערכות הנעה, אספקת חלקי חילוף מקוריים לתיקון העמודים, חיבור למערכות עירוניות לרבות מערכות מחשוב. העבודה תבוצע על פי הצורך, מעת לעת, ובהתאם לצרכי העירייה ואילוצים תקציבים והכל קבוע במסמכי המכרז והחוזה על נספחיהם בכלל, ובסעיף 4 לפרק ג' במסמכי המכרז בפרט.

3. **המועד האחרון להגשת הצעות**

המועד האחרון להגשת הצעות למכרז הינו ביום **30/11/2021**, עד השעה 14:00.

4. **כנס משתתפים במכרז**

כנס משתתפים במכרז ייערך ביום **15/11/2021** בשעה **11:00** , באמצעות היישומון "ZOOM" בקישור שהלן: https://tel-aviv.zoom.us/j/82433594264

5. **על אף האמור בסעיף 7.2 לפרק ב' להלן, מסמך הצעת המחיר (נספח 7 למכרז), יוגש עם יתר מסמכי המכרז ואין צורך להגישו במעטפה נפרדת.**

6. **שאלות הבהרה ופרטים נוספים**

המשתתפים במכרז יהיו רשאים לשאול שאלות הבהרה בקשר למכרז לרבות לגבי נספח 5 למכרז- אישור קיום ביטוחים. את השאלות יש להפנות למייל ben-david_moshe@mail.tel-aviv.gov.il או לפקס מספר 03-7241999 עד ליום **21/11/2021**, בשעה **12:00**.

לפרטים נוספים ניתן לפנות למחלקת תמחיר ומכרזים, טלפון 03-7247604, בימים א'-ה' בין השעות 8:00 עד 15:00.

7. **הצעה יחידה**

7.1. משתתף במכרז לא יגיש הצעה אם בעל השליטה בו הוא גם בעל שליטה במשתתף נוסף במכרז.

7.2. לעניין סעיף זה "**בעל שליטה**" – תאגיד או אדם או בן משפחה של אדם, לו שליטה במעל 25% מהון המניות המונפק של התאגיד או, ככל שמדובר בשותפות, יותר מ-25% מהשותפות.

7.3. לעניין סעיף זה "**בן משפחה**" – בן זוג, אח, הורה, הורה הורה, צאצא או צאצא של בן הזוג או בן הזוג של כל אחד מאלה.

7.4. היה ותמצאנה הצעות למכרז בניגוד לאמור בסעיף 7.1 לעיל, תפסלנה הצעות אלה.

פרק ב' – תנאי המכרז

1. הגדרות

1.1. **העירייה** - עיריית תל אביב-יפו.

1.2. **הועדה** - ועדת המכרזים של העירייה או כל ועדה אחרת שבסמכותה לבחון את ההצעות ולהחליט על הזוכה במכרז.

2. תנאים כלליים

2.1. העירייה שומרת לעצמה את הזכות לקבלת ההצעה כולה או חלק ממנה.

2.2. העירייה אינה מתחייבת לקבל את ההצעה הזולה ביותר או כל הצעה שהיא.

2.3. העירייה רשאית לפצל את היקף ההתקשרות בין המשתתפים במכרז, עפ"י שיקול דעתה.

2.4. כל ההוצאות מכל מין וסוג הכרוכות בהכנת מסמכי המכרז וההצעה למכרז זה יחולו על המשתתף במכרז ולא יוחזרו לו, ובכלל זה הוצאות רכישת מסמכי המכרז.

2.5. זכויות הבעלות, זכויות היוצרים וכל הזכויות האחרות מכל מין וסוג שהוא במסמכי המכרז שייכות לעיריית תל אביב יפו. המשתתפים במכרז אינם רשאים לעשות בהם שימוש כלשהו אלא לצורך הגשת ההצעה או לצורך ביצוע העבודה/הספקת הטובין.

2.6. אין לראות במכרז זה משום התחייבות כלשהי של העירייה להזמין את העבודה/ הטובין נשוא המכרז.

2.7. הכמויות המצוינות במסמכי המכרז הן לצורך אומדן בלבד ולצורך קבלת החלטות בקשר להצעת המשתתף במכרז.

2.8. הכמויות שתבוצענה בפועל תהיינה שונות מהרשום במסמכי המכרז, למשתתף במכרז לא תהיה עילה לתביעה בגין השינוי בכמויות. מחירי היחידה יישארו בתוקף לכל תקופת החוזה ולכל כמות שתידרש ע"י העירייה לביצוע.

2.9. העירייה ו/או הוועדה תהא רשאית לדרוש מכל המשתתפים במכרז ו/או חלקם השלמת מסמכים ו/או מידע חסר ו/או המלצות ו/או אישורים ו/או פרטים נוספים ו/או הבהרות נוספות בכל הקשור לניסיונו ויכולתו או עמידתו בתנאי סף אחר, על פי שיקול דעתה, לשביעות רצונה המלא, על מנת לבחון את המשתתף והצעתו לרבות עמידתו בתנאי הסף במסגרת שיקוליה.

2.10. ימצא המשתתף במכרז במסמכי המכרז סתירות, שגיאות, אי התאמות או שיהיה לו ספק כלשהו בקשר למובן המדויק של כל סעיף או פרט, עליו להודיע על כך בכתב למחלקת מכרזים והתקשרויות, פקס : 03-5216490, לפני הגשת הצעתו.

2.11. הצעת המשתתף במכרז תוגש על ידי ישות משפטית אחת בלבד. העירייה לא תקבל הצעה של משתתף במכרז שהינו "מיזם משותף" או "חברה בייסוד".

2.12. הנוסח המחייב של המכרז הנו הנוסח המופיע באתר האינטרנט העירוני ובמשרדי העירייה. יודגש ויובהר כי לא יהיה כל תוקף לכל שינוי ו/או עדכון ו/או תוספת שיערכו במסמכי המכרז, והם לא יחייבו את העירייה, למעט השינויים והעדכונים שנמסרו ע"י העירייה במסגרת הליכי המכרז.

3. תנאים כלליים ותנאי סף להשתתפות במכרז

תנאים כלליים :

3.1. העירייה תתקשר רק עם משתתף במכרז שהינו עוסק מורשה ושהציג אישורים על כך.

3.2. על המשתתף במכרז להיות בעל אישור לפי סעיף 2 לחוק עסקאות גופים ציבוריים, התשל"ו - 1976. האישור יכול שיהא מופק באמצעות מאגר המידע של רשות המיסים. לאישור זה תצורף הצהרת המשתתף המאמתת את פרטי האישור.

3.3. על המשתתף במכרז לציין מהו מעמדו המשפטי.
טופס הצהרה על מעמד משפטי מצורף בנספח מס' 6 למכרז.
במקרה של תאגיד או שותפות יצורף אישור (דו"ח) מאת רשם החברות.

תנאי סף :

3.4. על המשתתף במכרז לצרף להצעתו ערבות מבוילת כדין, להבטחת קיום התחייבויותיו בהצעתו.

3.5. על המשתתף במכרז לעמוד בכל תנאי הסף המפורטים בפרק ג' - הקריטריונים לבחינת ההצעות.

3.6. על המשתתף במכרז לצרף להצעתו קבלה המאשרת את רכישת מסמכי המכרז.

4. תוקף ההצעה

תוקף ההצעה הינו 4 חודשים מהמועד האחרון להגשת ההצעות. תוקף ההצעה ניתן יהיה להארכה ב- 4 חודשים נוספים עפ"י דרישת העירייה לפני פקיעת ההצעה או לחילופין בדרך של הארכת תוקף הערבות שבסעיף 6 להלן בהתאם לאמור בסעיף 6.5 להלן.

5. מחויבות להצעה

5.1. משתתף במכרז יגיש טופס הצהרה בו הוא מאשר כי קרא ובחן בחינה זהירה את כל מסמכי המכרז וכי והגיש את הצעתו בהתאם לכך.
טופס הצהרת המשתתף במכרז מצורף בנספח מס' 1 למכרז.

6. ערבות למכרז

6.1. כל משתתף במכרז חייב לצרף להצעתו ערבות בנקאית מבוילת כחוק או ערבות מחברת ביטוח מבוילת כחוק, הכל על פי האמור להלן (להלן : "**הערבות**").
הערבות תהייה, בסכום הנקוב בפרק ג' - הקריטריונים לבחינת ההצעות.

6.2. על המשתתף במכרז להגיש את הערבות על פי נוסח טופס כתב הערבות, המצורף בנספח מס' 2 למכרז.

6.3. כל הערבויות הנזכרות במכרז זה ובנספחיו פירושן ערבויות מבוילות כחוק.

6.4. הערבויות שניתן לצרפן למכרז הן אך ורק על פי המפורט להלן :

6.4.1. **ערבות בנקאית** - ערבות ממוסד בנקאי ו/או מוסד כספי ו/או אגודה שיתופית לאשראי, המורשים להוציא ערבות ע"י המפקח על הבנקים, לפי הרשימה המצורפת בנספח מס' 4 למכרז.

6.4.2. **ערבות מחברת ביטוח** - ערבות מחברת ביטוח, המורשית להוציא ערבויות ע"י משרד האוצר, לפי הרשימה המצורפת בנספח מס' 4 למכרז.

6.5. תוקף הערבות יהיה ל- 4 חודשים מהמועד האחרון להגשת ההצעות למכרז וניתן יהיה להארכה ב - 4 חודשים נוספים, על פי דרישת גזבר העירייה או מי שהוסמך על ידי הגזבר.

6.6. משתתף במכרז שלא יצרף אחת מהערבויות שלעיל באופן הנדרש בסעיף זה, לא תדון הוועדה בהצעתו והיא תיפסל.

6.7. משתתף במכרז שהצעתו לא זכתה - תוחזר לו הערבות שצירף.

6.8. משתתף במכרז שהצעתו נתקבלה (להלן: "**הזוכה**") ואשר לא יחתום על החוזה במועד שייקבע ע"י העירייה, תהא העירייה רשאית לחלט את סכום הערבות שהפקיד לטובתה.

6.9. עם חתימת החוזה על הזוכה במכרז להחליף את הערבות שצירף להצעתו בערבות להבטחת ביצוע החוזה. הערבות תהיה מבנק או מחברת ביטוח מהרשימה שצוינה לעיל. הערבות תהיה בסכום שנקבע בחוזה. נוסח הערבות יהיה על פי נוסח כתב הערבות המצורף כנספח 2 למכרז.

7. אופן הגשת ההצעות

7.1. המשתתף במכרז ידפיס ויגיש לעירייה את חוברות המכרז עם הנספחים והמסמכים הנדרשים, בשני העתקים זהים, על גבי הטפסים המיועדים לכך, במעטפה עליה ידביק את הדף המצורף בסוף פרק זה – דף מעטפה למכרז.

7.2. מסמך הצעת המחיר עצמו (נספח 7 למכרז) יוגש במעטפה נפרדת, כשהיא סגורה היטב, ומוגשת עם יתר מסמכי המכרז, כמתואר בסעיף 7.1 לעיל.

7.3. המחירים בהצעת המחיר ינקבו בשקלים חדשים.

7.4. הצעת המשתתף במכרז לא תכלול מע"מ.

7.5. הצעת המשתתף במכרז תהווה חלק בלתי נפרד מהחוזה שיחתם בין הזוכה במכרז לבין העירייה.

7.6. המשתתף במכרז יגיש הצעתו **<u>במסירה ידנית,</u>** עד המועד האחרון שנקבע להגשת הצעות במכרז, לכתובת הבאה:

שירותי הדואר העירוניים

חדר 17, קומה 1-

בניין עיריית תל אביב יפו

רחוב אבן גבירול 69

תל אביב

7.7. המשתתף במכרז יצרף את המסמכים הבאים:

- מסמך הצהרת המשתתף במכרז, המצורף בנספח מס' 1 למכרז.
- ערבות בנקאית מבוילת כחוק ע"ג טופס כתב ערבות, המצורף בנספח מס' 2 למכרז.
- טופס אישור על קיום ביטוחים, המצורף בנספח מס' 5 למכרז חתום ע"י המשתתף במכרז.

- מסמך הצהרה על מעמד משפטי, המצורף בנספח מס' 6 למכרז. במקרה של תאגיד או שותפות יצורף אישור (דו"ח) מאת רשם החברות.
- אישור לפי חוק עסקאות גופים ציבוריים, התשלו- 1976. תדפיס ממאגר המידע של רשות המיסים, בדבר עמידתו בתנאי חוק עסקאות גופים ציבוריים, התשל"ו 1976, בצירוף הצהרתו המאמתת פרטי תדפיס זה.
- מסמך הצעת המחיר לביצוע העבודה/ הספקת הטובין, חתום ע"י המשתתף במכרז, המצורף בנספח מס' 7 למכרז.
- קבלה המאשרת את רכישת מסמכי המכרז.
- מסמכים נוספים, בהתאם לנדרש בפרק ג' - הקריטריונים לבחינת ההצעות.

8. תקינות ההצעה

8.1. הצעות שיוגשו באופן השונה מהמפורט לעיל עלולות להיפסל.

8.2. הסתייגות כלשהי של המשתתף במכרז עלולה לגרום לפסילת הצעתו.

8.3. הצעות שיוגשו לאחר המועד האחרון להגשת ההצעות, לא ייפתחו.

8.4. העירייה רשאית שלא להתחשב כלל בהצעה שהיא בלתי סבירה.

8.5. העירייה איננה אחראית לכל הפירושים ו/או ההסברים שינתנו בעל פה למשתתפים במכרז.

8.6. התגלתה בבחינת ההצעות שהוגשו במכרז טעות חשבונית בהצעת המחיר - הקובע יהיה מחיר ליחידה ובהתאם לכך יחושב הסך הכולל של ההצעה.

8.7. העירייה רשאית בכל עת, קודם למועד האחרון להגשת ההצעות למכרז, להכניס שינויים ותיקונים במסמכי המכרז, ביוזמתה או בתשובה לשאלות המשתתפים. השינויים והתיקונים, כאמור, יהוו חלק בלתי נפרד מתנאי המכרז ויובאו, בכתב, לידיעתם של המשתתפים בכנס הספקים/ קבלנים ורוכשי מסמכי המכרז באמצעות מכשיר הפקסימיליה לפי מספרי הפקס שיימסרו על ידם.

9. הודעה על הזכייה וההתקשרות

9.1. העירייה תמסור למשתתפים במכרז הודעה בכתב על זכייתם/אי זכייתם במכרז.

9.2. בין הזוכה/ זוכים במכרז לבין העירייה ייחתם חוזה שהעתקו, על נספחיו, מצורף בחלק ב' של מסמכי המכרז, בשינויים המחויבים, אם יהיו כאלה, כתוצאה מהחלטת הועדה. תנאי ההתקשרות עם הזוכה / זוכים במכרז יהיו על פי תנאי המכרז והחוזה הנ"ל (בשינויים המחויבים) על נספחיהם.

9.3. הזוכה במכרז יחתום על החוזה תוך 7 ימי עבודה מיום שיידרש לכך.

9.4. הזוכה במכרז יגיש עד למועד החתימה על החוזה אישור על קיום ביטוחים, חתום ע"י חברת הביטוח, להבטחת קיום דרישות הביטוח המפורטות בחוזה.
טופס אישור על קיום ביטוחים מצורף בנספח מס' 5 למכרז.

9.5. היה והזוכה במכרז לא יעמוד בהתחייבויותיו בסעיפים קטנים 9.2, 9.3 ו- 9.4 לעיל ו/או לא ימציא ערבות לחוזה כנדרש בסעיף 6.9 לעיל, תהא העירייה רשאית לבטל את הזכייה במכרז בהודעה בכתב לזוכה, החל מן התאריך שייקבע על ידי העירייה בהודעה זו, וכן למסור את ביצוע המכרז למי שייקבע על ידה. כמו כן, לעירייה תהא רשות לדרוש פיצוי מהמשתתף במכרז על כל הפסד שייגרם לה בשל כך.

9.6. בכל מקרה בין אם בוטלה הזכייה במכרז מכל סיבה שהיא ובין אם לאו, רשאית העירייה לחלט את הערבות, כולה או מקצתה. כמו כן, לעירייה תהא רשות לדרוש פיצוי מהמשתתף במכרז על כל הפסד שייגרם לה בשל כך.

עיריית תל-אביב-יפו

לכבוד

ועדת המכרזים

עיריית תל אביב - יפו

בניין העירייה – רחוב אבן גבירול 69 תל אביב - יפו 6416201

קומת מפלס הרחוב (1-) חדר 17, במשרד שירותי הדואר העירוניים

מכרז פומבי / זוטא מס'	**183/2021**
שם המכרז	**ביצוע עבודות אחזקת עמודי חסימה אלקטרו הידראוליים, חשמליים ופניאומטיים תוצרת חברת אל-גו תים בע"מ ברחבי העיר ת"א –יפו**

התאריך האחרון להגשת הצעות **30/11/2021** **עד שעה** **14:00**

פרק ג׳ - הקריטריונים לבחינת ההצעות

1. **השיקולים בבחינת ההצעות**

בשיקוליה בבחינת ההצעות תתחשב העירייה במחיר בלבד (משקל מחיר ההצעה הוא 100%).

2. **ערבות מכרז**

גובה הערבות למכרז הוא 7,500 ₪.

3. **תנאי סף לבחינת ההצעות**

בנוסף לתנאים שצוינו בפרק ב׳ למכרז (תנאי המכרז), רשאים להשתתף במכרז רק משתתפים העומדים בכל התנאים המפורטים להלן, במועד האחרון להגשת ההצעות:

3.1. המשתתף בעל ניסיון מוכח של שנתיים לפחות מתוך השנים 2018,2019,2020,2021 בביצוע עבודות אחזקה בלפחות 20 עמודי חסימה אלקטרו הידראוליים ו/או חשמליים מסוג BLG תוצרת אל-גו תים בע״מ, בעלי עמדת הפעלה מקומית, ושליטה ופיקוח מחדר בקרה מרכזי, עבור גופים ציבוריים (**״גוף ציבורי״** - רשויות מקומיות ו/או תאגידים עירוניים ו/או משרדי ממשלה ויחידות הסמך שלהן ו/או תאגידים סטטוטוריים ו/או חברות ממשלתיות ו/או בנקים ו/או חברות ביטוח), **וזאת בכל שנה מהשנתיים מהנ״ל.**

3.2. המשתתף במכרז הינו היצרן של עמודי חסימה אלקטרו הידראוליים, חשמליים ופניאומטיים כמפורט בסעיף 3.1 לעיל. לחילופין, למשתתף במכרז אישור מאת היצרן הנ״ל למתן תחזוקה ושירות לעמודי חסימה בתקנים בינלאומיים נגד התפרצות K-4 ו K-8.

3.3. משתתף המעסיק באופן ישיר (יחסי עובד- מעסיק) מהנדס חשמל אחד לפחות ומהנדס מכונות אחד לפחות, בעלי תעודה ממוסד מוכר על ידי משרד העבודה, הרווחה והשירותים החברתיים, והרשומים בפנקס האדריכלים והמהנדסים במשרד העבודה, הרווחה והשירותים החברתיים.

למען הסר ספק, על המשתתף במכרז להעסיק שני עובדים שונים עם הסמכות שונות כאמור לעיל, לצורך עמידתו בתנאי הסף הנ״ל.

3.4. לא נכללה בדוחות הכספיים המבוקרים של המשתתף במכרז - ככל שהוא מאוגד כחברה בשנת הדיווח האחרונה בה חתם המשתתף במכרז המאוגד כחברה על דוחות מבוקרים, ׳אזהרת עסק חי׳ או ׳הערת עסק חי׳ וממועד החתימה על הדוחות הכספיים ועד למועד האחרון להגשת ההצעות לא חל שינוי מהותי לרעה במצב העסקי של המשתתף במכרז המאוגד כחברה עד לכדי העלאת ספקות ממשיים לגבי המשך קיומו ״כעסק חי״.

4. **היקף העבודות**

4.1. העירייה מעריכה כי הצפי לביצוע עבודות אחזקת עמודי החסימה יהא כדלקמן: כ- 163 עמודי חסימה אלקטרו הידראוליים, כ- 86 עמודי חסימה חשמליים וכ- 20 עמודי חסימה פניאומטיים. הכמויות הנ״ל מובאות כאומדן בלבד לעבודות שיבוצעו באמצעות חוזה המסגרת שיחתם. אין העירייה מתחייבת לבצע עבודות בכמויות הנ״ל או בכמויות אחרות כלשהן, וכן שומרת לעצמה העירייה את הזכות להקטין (אפילו ב- % 100) ו/או להגדיל את הכמויות הנ״ל, הכל לפי שיקול דעתה הבלעדי והמוחלט ועפ״י אילוצים

תקציביים הקשורים בביצוע עבודות בכלל ועבודות אחזקת עמודי חסימה אלקטרו הידראוליים, חשמליים ופניאומטיים מסוג BLG תוצרת אל-גו תים בע"מ בעיר תל אביב יפו בפרט.

4.2. הגדלה או הקטנה של היקף העבודות, לא תקנה למשתתף במכרז עילה לתביעה להגדלת מחירי היחידה שהציע במכרז, או לכל תביעה אחרת, והמשתתף במכרז מוותר על כל טענה ו/או תביעה ו/או דרישה כנגד העירייה ככל שלא יימסרו לו עבודות בכלל או מספר העבודות יהיה קטן או גדול מהצפוי.

4.3. על אף האמור בסעיף 2.3 לפרק ב' למסמכי המכרז, בכוונת העירייה להכריז על זוכה אחד בלבד לצורך ביצוע העבודות נשוא מכרז זה.

5. **<u>מסמכים להוכחת עמידה בתנאי הסף</u>**

על המשתתף במכרז לצרף את המסמכים המתאימים המעידים על עמידתו בתנאי הסף שפורטו לעיל, לרבות:

5.1. להוכחת תנאי הסף הקבוע בסעיף 3.1 לעיל, יש לצרף אישורים ו/או מסמכים אחרים **חתומים על ידי מזמיני העבודות**, המעידים על ניסיונו של המשתתף במכרז בהיקף הנדרש ובשנים הנדרשות, הכול כמפורט בסעיף 3.1 לעיל (ראה דוגמא בנספח 8 למכרז).
ככל שלהוכחת תנאי הסף, הקבוע בסעיף 3.1 לעיל, צורפו אישורים שאינם מגוף ציבורי, כהגדרתו בסעיף 3.1 לעיל, אלא מאת קבלן ראשי, יצרף המשתתף במכרז גם אישור מאת הגוף הציבורי שהזמין את השירותים מהקבלן הראשי בהתייחס למשתתף במכרז ולניסיון הנדרש, בשנים שפורטו בתנאי הסף הקבוע בסעיף 3.1 לעיל.

5.2. להוכחת תנאי הסף הקבוע בסעיף 3.2 לעיל, על היצרן לצרף **תצהיר מאומת כדין** על היותו יצרן עמודי חסימה אלקטרו הידראוליים, חשמליים ופניאומטיים מסוג BLG.

לחילופין,

אישור מאת אל-גו תים בע"מ למתן תחזוקה ושירות לעמודי חסימה, בתקנים בינלאומיים נגד התפרצות K-4 ו K-8, בתוקף במועד האחרון להגשת ההצעות.

5.3. להוכחת תנאי הסף הקבוע בסעיף 3.3 לעיל, יוצג על ידי המשתתף במכרז **תצהיר מאומת ע"י עו"ד מטעמו** לפיו בין המשתתף במכרז ובין לפחות מהנדס חשמל אחד ולפחות מהנדס מכונות אחד מתקיימים יחסי עובד – מע**סיק** (ראה דוגמה **בנספח 9** המצורף למכרז).

בנוסף, יצרף המשתתף במכרז דו"ח מטעמו הנלווה לו חוות דעת מטעם רואה החשבון של המשתתף במכרז, לכך שהמשתתף במכרז משלם תשלומי שכר עבודה ותשלומים למוסדות ממשלתיים (לרבות מס הכנסה וביטוח לאומי) ולהפרשות סוציאליות ואחרות כנדרש בחוק וזאת בהתייחס לעובדים הנ"ל (ראה דוגמא **בנספחים 10 ו – 11** המצורפים למכרז).

המשתתף יצרף העתקי תעודות ממוסד מוכר על ידי משרד העבודה, הרווחה והשירותים החברתיים, וכן העתק רישום מפנקס האדריכלים והמהנדסים במשרד העבודה, הרווחה והשירותים החברתיים, בתוקף במועד האחרון להגשת ההצעות, בקשר לעובדים הנ"ל, הכל כמפורט בסעיף 3.3 לעיל.

למען הסר ספק, על המשתתף במכרז להציג שני עובדים שונים עם הסמכות שונות, כאמור לעיל לצורך הוכחת עמידתו בתנאי הסף הנ"ל.

5.4. להוכחת האמור בסעיף 3.4 לעיל, יצרף המשתתף במכרז את נספח 12 למכרז חתום על ידי רו"ח מטעמו.

<u>הערה:</u>

למען הסר ספק מובהר כי גם משתתפים במכרז שיש להם, או הייתה להם, התקשרות עם העירייה ורוצים להוכיח את ניסיונם באמצעות הניסיון שצברו במסגרת עבודות שביצעו עבור העירייה, נדרשים לצרף את המסמכים הנדרשים בסעיף מס' 5 לעיל, "אישור ותיעוד".

מובהר בזאת, כי העירייה תהא רשאית לבקש הבהרות ופרטים נוספים ו/או לאמת את הפרטים המופיעים באישורים הנדרשים, הן עם המשתתף במכרז, והן עם מזמין השירותים, והן עם צדדי ג' כלשהם, וזאת לפני ההחלטה על הזוכה במכרז, בין היתר לצורך עריכת בירורים הן בדבר הצעת המשתתף במכרז והן בדבר עמידת המשתתף במכרז בתנאי הסף.

6. **<u>תנאי מתלה לחתימת החוזה</u>**

6.1. תנאי מתלה לחתימת החוזה בין העירייה לבין הזוכה במכרז הינו הצגת מערך שירות מלא כמפורט בסעיף 12 לנספח א' לחוזה, לרבות העסקת העובדים המפורטים בסעיף 12.1.3 לנספח א' לחוזה, וכן הצגת מלאי חלפים כמפורט בסעיף 13 לנספח א' לחוזה, וזאת בתוך 21 ימי עבודה מיום דרישת המנהל בכתב.

6.2. ככל שהזוכה במכרז לא יציג מערך שירות ו/או מלאי חלפים כנדרש, תובא פנייה לוועדת המכרזים לצורך ביטול זכייתו והכרזה על זוכה אחר במכרז תחתיו, וזאת בהתאם להוראות המפורטות להלן:

6.2.1. ככל שהזוכה במכרז לא יציג מערך שירות ו/או מלאי חלפים כנדרש, העירייה תפנה למשתתף במכרז הבא במדרג ההצעות לצורך הצגת מערך שירות ומלאי חלפים, כאמור לעיל.

6.2.2. ככל שהמשתתף במכרז הבא במדרג ההצעות יציג מערך שירות ומלאי חלפים כנדרש, תובא פנייה לוועדת מכרזים לעדכון הזוכה במכרז כך שההכרזה על הזוכה במכרז שלא הציג מערך שירות ו/או מלאי חלפים כנדרש תבוטל, והמשתתף במכרז הבא במדרג ההצעות אשר הציג מערך שירות ומלאי חלפים כנדרש יוכרז כזוכה במכרז, ובהתאם להחלטת הוועדה, ייחתם עם האחרון חוזה ע"פ הקבוע בסעיף 9 לפרק ב' למסמכי המכרז.

6.2.3 ככל שגם המשתתף במכרז הבא במדרג ההצעות לא יציג מערך שירות ו/או מלאי חלפים כנדרש, העירייה תפנה למשתתף במכרז הבא במדרג ההצעות וכן הלאה, לצורך הצגת מערך שירות ומלאי חלפים, כאמור לעיל.

6.2.4 בסוף התהליך ובהתאם לתוצאות הסופיות, הנושא יועבר לאישור וועדת המכרזים לצורך הכרזה על הזוכה במכרז ועל השינויים כאמור לעיל.

7. **<u>זוכה חלופי</u>**

7.1. העירייה תכריז על זוכה אחד כמפורט בסעיף 9 לפרק ב' לתנאי המכרז וכמפורט בסעיף 4.3 לפרק ג' למסמכי המכרז.

7.2. העירייה תקבע זוכה חלופי, אשר יחליף את הזוכה במכרז ככל שהזוכה במכרז לא יעמוד בתנאי המכרז והחוזה על נספחיהם בתוך 6 חודשים מיום החתימה על החוזה עם הזוכה (להלן "**הזוכה החלופי**").

7.3. הזוכה החלופי יופעל אם בעת ביצוע העבודות נשוא מכרז זה, יתברר כי הזוכה לא יעמוד בתנאי המכרז והחוזה על נספחיהם והכל בהתאם לשיקול דעת העירייה והחלטת וועדת מכרזים.

7.4. הערבות למכרז של הזוכה החלופי תוארך בהתאם לשיקול דעתה הבלעדי של העירייה, ומיום הודעת העירייה בכתב.

7.5. עמד הזוכה במכרז בתנאי החוזה על נספחיו ובתנאי המכרז - תוחזר לזוכה החלופי ערבותו למכרז והצעתו תפקע.

7.6. עמד הזוכה במכרז בתנאי החוזה על נספחיו ובתנאי המכרז - תופסק ההתקשרות עם הזוכה, והזוכה החלופי יוכרז כזוכה במכרז, בכפוף לכל התנאים שנקבעו במסמכי המכרז ובהתאם להחלטות ועדת המכרזים.

מכרז מסגרת פומבי מס' 183/2021

לביצוע עבודות אחזקת עמודי חסימה אלקטרו הידראוליים, חשמליים

פניאומטיים תוצרת חברת אל-גו תים בע"מ ברחבי העיר ת"א –יפו

חוזה

חוזה מס' _____ שנערך ונחתם בתל אביב יפו
ביום _____ לחודש _____ שנה _____

בין

עיריית תל אביב יפו
רח' אבן גבירול 69, תל אביב
(להלן: "העירייה")

מצד אחד

לבין

_____

_____

(להלן: "הקבלן")

מצד שני

הואיל והעירייה פרסמה מכרז פומבי מס' 183/2021 בתאריך 07/11/2021 לקבלת הצעות לביצוע עבודות אחזקת עמודי חסימה אלקטרו הידראוליים, חשמליים ופניאומטיים תוצרת חברת אל-גו תים בע"מ ברחבי העיר ת"א –יפו (להלן: "העבודה או העבודות") על פי התוכניות, המפרטים והמסמכים האחרים המפורטים להלן;

והואיל והקבלן נענה לבקשה והציע הצעתו במסמכים המפורטים בנספח ג' (להלן: "הצעת הקבלן");

והואיל והעירייה קיבלה את הצעת הקבלן, על פי החלטת ועדת מכרזים מס' _ _____ בישיבה מס' _____ שהתקיימה בתאריך _____;

והואיל וברצון הצדדים לקבוע ולהסדיר את זכויותיהם והתחייבויותיהם בכל הנוגע לחוזה זה;

ולפיכך באו הצדדים לידי הסכם כדלקמן: -

פרק א' - תנאים כלליים לחוזה

1. **כללי**

המובא להסכם זה ונספחיו מהווים חלק בלתי נפרד הימנו.

2. **הגדרות**

בחוזה זה תהיינה להגדרות המפורטות להלן, המשמעות המצוינת לצידן פרט אם כוונה אחרת משתמעת מגופו של עניין:

2.1 "המנהל"

כהגדרתו בסעיף 1 ל"תנאים המיוחדים להתקשרות".

2.2 "בא כח המנהל" או "המהנדס"

אחד ממנהלי האגפים שנתמנה ע"י המנהל או אחד מעוזריו של המנהל שנתמנה על ידיו, או כל מנהל אחר שהוסמך על ידיו, מדי פעם בפעם, לשמש בא כח המנהל לצורך חוזה זה;

2.3 "המפקח"

האדם שמתמנה מזמן לזמן ע"י המנהל או בא כוחו לפקח על ביצוע העבודה או חלק ממנה.

2.4 "הקבלן"

לרבות: נציגיו של הקבלן, שלוחיו ומורשיו, הפועלים בשמו ו/או עבורו ו/או מטעמו בביצוע העבודה או כל חלק ממנה.

2.5 "תקופת הבדק" - כהגדרתה בסעיף 62 להלן.

2.6 "מכרז פומבי"

המכרז על פיו נקבעו מחירי היחידה לכל פריט ופריט של העבודות המפורטות בפקודת העבודה.

2.7 "העבודה או העבודות"

המבנה, המתקן או העבודה או עבודת הבניה או העבודה ההנדסית או עבודות הפיתוח או עבודות התשתית או כל עבודה, שיש לבצע בהתאם לחוזה; לרבות כל מבנה ארעי או עבודה ארעית.

2.8 "מבנה ארעי"

כל מבנה או כל עבודה שיידרשו באורח ארעי לביצועה או בקשר לביצועה של העבודה;

2.9 "אתר העבודה"

המקרקעין אשר בהם, דרכם, מתחתם או מעליהם תבוצע העבודה, לרבות כל מקרקעין אחרים שיעמדו לרשותו של הקבלן לצורך החוזה;

2.10 "תכניות"

התכנית ו/או התכניות המהוות חלק בלתי נפרד מהחוזה, לרבות כל שינוי בתכנית כזו שאושרה בכתב ע"י המנהל או ע"י בא כוחו, וכן כל תכנית אחרת שתאושר, בכתב ע"י המנהל או ע"י בא כוחו, מזמן לזמן.

2.11 "צו התחלת עבודה"

הצו הקובע את מהות העבודה, תחילתה, מיקומה ולוח הזמנים לסיומה.

2.12 "החוזה"

בכל מקום בו נאמר "החוזה" ו/או "חוזה" - חוזה זה והמסמכים המהווים חלק בלתי נפרד ממנו במשתמע;

2.13 "שכר החוזה"

הסכום הנקוב בהצעתו של הקבלן כתמורה לביצוע החוזה, לרבות כל תוספת שתתווסף וכל הפחתה שתופחת מהסכום הנקוב, הכל בהתאם להוראות החוזה ונספחיו.

2.14 "פקודות עבודה"

הוראה בכתב החתומה על ידי המנהל או בא כוחו אשר תכלול תאור מלא של העבודה המוזמנת, מקום בצועה, היקפה הכספי והוראות בקשר לאופי הביצוע ולמועדי הביצוע, לרבות כמויות והפרטים שמוטלים על הקבלן

כתוספת לעבודה או בעבודה נפרדת במסגרת החוזה. וכן כל הוראה אחרת בהקשר לעבודה.

העבודה תבוצע תוך תקופה שתקבע בפקודת העבודה שתימסר לקבלן. הקבלן מתחייב לסיים את העבודה במועד הקבוע בפקודת העבודה.

2.15 "שכר פקודת העבודה"

הסכום הנקוב בפקודת עבודה מסוימת על פי תנאי החוזה ונספחיו, לרבות כל הפחתה שתופחת בגין הנחות או כל תוספת בגין התייקרויות או הוראות אחרות של החוזה.

2.16 "כתב הכמויות"

רשימת חלקי העבודה המרכיבים את העבודה כולה והמוגדרים על ידי יחידות מידה ומחיר ליחידה ואשר תנאיו מוגדרים בסעיף 80 להלן.

2.17 סדר העדיפויות:

אם לא יפורט אחרת במפורש במסמכים המהווים את חוזה זה, ועל אף האמור לעיל, סדר העדיפויות לעניין תכולת המחירים של הנתונים במסמכי החוזה השונים הוא בסדר יורד כדלקמן:

2.17.1 הוראה בכתב של המנהל.
2.17.2 פקודת עבודה.
2.17.3 תאור העבודה (המפרט הטכני, נספח ב' לחוזה).
2.17.4 כתב הכמויות והמחירים (נספח ב1 לחוזה).
2.17.5 אופני מדידה מיוחדים.
2.17.6 מפרטים מיוחדים (אם ישנם כאלה).
2.17.7 תוכניות.
2.17.8 מפרט כללי לעבודות בנין של ועדה בינמשרדית ממשלתית.
2.17.9 חוזה זה.
2.17.10 תקנים ישראליים או תקנים אחרים המוזכרים במפרטים.

3. **<u>נספחים ומסמכים אחרים</u>**

3.1 המסמכים המפורטים להלן, על תנאיהם וההצהרות המופיעות בהם, מהווים חלק בלתי נפרד מחוזה זה: -

3.1.1 מסמכי המכרז ונספחיו.

3.1.2 תנאים מיוחדים להתקשרות (יקרא להלן: "נספח א'").

3.1.3 תאור העבודה (המפרט טכני) וכתב הכמויות והמחירים (יקראו להלן: "נספח ב' ו - ב' 1 בהתאמה).

3.1.4 הצעת הקבלן בטופס הצעת המחיר (תקרא להלן: "נספח ג'").

3.2 בכל מקרה של סתירה בין הוראות חוזה זה לבין הוראה במסמך אחר מהמסמכים המהווים את החוזה - הוראות חוזה זה גוברות.

3.3 על אף האמור בסעיף 3.2 לעיל, הוראות נספח א' לחוזה זה יגברו על הוראות חוזה זה.

3.4 מסמכים אחרים המחייבים את הקבלן.
להלן רשימת מסמכים נוספים אשר יחייבו את הקבלן לצורך ביצוע העבודות במסגרת החוזה, המסמכים שלהלן יהיו במהדורתם האחרונה:

3.4.1 מפרט כללי לעבודות בנין של ועדה בינמשרדית ממשלתית (היות והמכרז מבוסס על המפרט הזה על הקבלן לרכשו ולהחזיקו באתר העבודה).

3.4.2 מפרט כללי לעבודות סלילה של מע"צ.

3.4.3 תקנים ישראליים (כנ"ל).

3.4.4 דוגמאות של חומרים.

3.4.5 **בטיחות -** על הקבלן יחולו כל החוקים, התקנות וההוראות החלות בדין בנושא בטיחות לרבות בטיחות בעבודה. כמו כן מתחייב הקבלן למלא אחר כל הוראות חוק ארגון הפיקוח על העבודה, התשי"ד - 1954 והתקנות שהותקנו מכוחו לרבות תקנות ארגון הפיקוח על העבודה (מסירת מידע והדרכת עובדים), התשנ"ט - 1999 וכן כל חוק או תקנה שיבואו במקומם.

3.4.6 חוק הפרשנות התשמ"א - 1981, יחול על חוזה זה. לצורך פרשנות רואים את החוזה כחיקוק כמשמעותו בחוק האמור.

4. **<u>הצהרות הצדדים</u>**

העירייה מוסרת בזאת לקבלן והקבלן מקבל בזאת על עצמו, לבצע את כל העבודות על פי מחירי היחידות המפורטים בכתב הכמויות המצורף לחוזה זה, או לחילופין, כל סכום אחר שייקבע, בהתאם להוראות חוזה זה.

5. **<u>תקופת החוזה</u>**

החוזה יהיה לתקופה כמוגדר בסעיף 3 בתנאים המיוחדים להתקשרות החל מיום חתימת החוזה, אולם העירייה תהא רשאית על פי שיקול דעתה הבלעדי לנהוג כדלהלן:

5.1 להפסיק את ההתקשרות בכל עת, אף לפני המועד הנקוב בהצעת הקבלן או בחוזה זה, מבלי שתהייה חייבת במתן הסברים כלשהם, ובלבד שתשלח על כך הודעה בכתב לקבלן, 14 ימים מראש.

5.2 להאריך את תקופת החוזה לתקופה ו/או תקופות נוספות כמוגדר בסעיף 4 בתנאים המיוחדים להתקשרות בכל פעם בשנה נוספת או חלק ממנה, באותם התנאים ובמחירים שלא יעלו על המחירים הכלולים בחוזה זה בכפוף לתשלום ההתייקרויות כמוגדר בפרק תשלומים להלן.

5.3 הקבלן מתחייב לעמוד בכל תנאי הסף לביצוע ההתקשרות, כפי שפורטו בתנאי המכרז של חוזה זה בכל תקופת החוזה על נספחיו ותוספותיו השונות. סטייה מתנאים אלה תהווה הפרה יסודית של החוזה, אלא אם קיבל הקבלן אישור בכתב לכך.
למען הסר ספק, הקבלן יצרף את האישור המאושר של רשם הקבלנים כנדרש בסעיף 3.1 לפרק ג' למסמכי המכרז, אם נדרש, למסמכים שיידרש להציג בכל פעם שיוארך החוזה, אם יוארך, כתנאי להארכתו.

6. **<u>תמורה</u>**

6.1 תמורת תשלום שכר החוזה, כמוסכם בחוזה זה ובנספחיו או שכר פקודת העבודה, מתחייב הקבלן לבצע את העבודות בהתאם להוראות חוזה זה ונספחיו.

6.2 תמורת ביצוע העבודות ע"י הקבלן, כאמור לעיל, מתחייבת העירייה לשלם לקבלן את שכר החוזה או שכר פקודת העבודה באופן שנקבע בחוזה זה ובנספחיו.

7. <u>היקף העבודה</u>

7.1 היקף העבודה יהיה לפי התקציב שיעמוד לרשות העירייה.

7.2 הרשות בידי העירייה להקטין ו/או להגדיל את הכמות שבכתבי הכמויות. הגדלה ו/או הקטנת הכמויות הנ"ל לא תגרום בשום מקרה לשינוי במחיר הסעיפים השונים שבכתב הכמויות ולקבלן לא תהיינה תביעות מכל סוג שהוא בגין הגדלה ו/או הקטנת הכמויות, כאמור.
למען הסר ספק, העירייה תמסור לקבלן לבצע עבודות בכמויות לפי הצורך וכראות עיניה, קטנות כגדולות. כן רשאית העירייה לא לבצע כלל את העבודות שבכתב הכמויות או המצויות בסעיפים מסויימים שבכתב הכמויות. סירוב מצד הקבלן לבצע עבודות בהיקף קטן יותר ו/או גדול ו/או במקומות מפוזרים ברחבי העיר ייחשב כהפרת החוזה ועל הקבלן לקחת זאת בחשבון בזמן הגשת הצעת המחיר לביצוע העבודות מטעמו.

7.3 למען הסר ספק, בכל מקרה לא תשולם תוספת כלשהי לקבלן בגין ביצוע העבודות שבכתב הכמויות בהיקף קטן יותר ו/או גדול יותר ו/או במקומות מפוזרים ברחבי העיר ו/או בגין התמשכות ביצוע העבודות וכי לא תתקבל כל תביעה מן הקבלן לתשלום תוספת כלשהי ו/או תקורות שונות ו/או ניהול מתמשך בגין האמור בסעיף 7.2 לעיל ועל הקבלן לקחת זאת בחשבון בזמן הגשת הצעת המחיר לביצוע העבודות מטעמו.

7.4 הזכות בידי העירייה לבצע גם חלק מהעבודות הכלולות בחוזה זה באתר העבודה ישירות על ידי קבלנים אחרים ובכל דרך שתימצא לנכון.

8. <u>תפקידיו וסמכויותיו של המפקח</u>

8.1 סמכות שנתייחדה או פעולה שרשאי או חייב המפקח לעשותה לפי חוזה זה, אינן גורעות מזכויותיהם של המנהל או בא-כוחו להשתמש באותה הסמכות או לעשות אותה הפעולה;

8.2 המפקח יהא מוסמך לבקר, לבדוק ולפקח על טיב העבודה והחומרים בקשר לביצוע העבודה, בהתאם להוראות החוזה, פקודת העבודה, התכנית, צו התחלת העבודה וכל חוק תקנה או דין אחר וכן יהא רשאי למסור הודעה לקבלן בדבר אי אישורם של עבודה או חומרים. ניתנה הודעה כנ"ל, יפסיק הקבלן את אותה העבודה, או השימוש באותם החומרים, עד קבלת החלטתו של המנהל או בא-כוחו.

8.3 המפקח לא יהא מוסמך לשחרר ולפטור את הקבלן מחובה כל שהיא מחובותיו המוטלות עליו על פי החוזה, וכן לא יהא מוסמך להורות על ביצוע עבודה כל שהיא, העלולה לגרום לאיחור בגמר העבודה, או לתשלום מיוחד שאינו כלול בחוזה, או להורות על שינויים כל שהם בביצוע העבודה, אלא אם כן הוסמך לכך בכתב ע"י המנהל או בא-כוחו.

8.4 המנהל או בא כוחו, רשאי מזמן לזמן להעביר למפקח סמכות מסמכויותיו, המוקנות לו עפ"י החוזה והודעה בכתב על כך תשלח לקבלן. כל הוראה בכתב שתינתן ע"י המפקח לקבלן בתחום סמכויותיו שהועברו לו ע"י המנהל או בא כוחו, דינה כדין הוראה שניתנה ע"י המנהל או בא כוחו.

8.5 האמור בסעיף זה כפוף לתנאי, כי המנהל, או בא כוחו, רשאי לפסול עבודה או חומרים כלשהם אשר לא נפסלו ע"י המפקח, או לאשר עבודה או חומרים שנפסלו ע"י המפקח, או לשנות את החלטת המפקח.

9. <u>ניהול יומן עבודה</u>

9.1 המפקח ינהל יומן עבודה על טופס הנהוג בעירייה (להלן: "היומן") וירשום בו, מידי יום ביומו פרטים, המשקפים, לדעתו, את המצב העובדתי במהלך ביצוע העבודה, אלא אם ניתנה הוראה אחרת במסמך אחר מהמסמכים המצורפים לחוזה או הוראה בכתב של המנהל.

9.2 היומן ייחתם, מדי יום ביומו, ע"י המפקח והקבלן. הסתייג הקבלן מפרט כל שהוא מהפרטים שנרשמו על ידי המפקח ביומן, ירשום הקבלן ביומן את דבר הסתייגותו המנומקת; אולם הסתייגותו לא תחייב את העירייה. לא רשם הקבלן הסתייגות מנומקת כאמור, הרי אישר הקבלן את נכונות הפרטים הרשומים ביומן. לא חתם הקבלן על היומן תוך שלושה ימים לאחר שנדרש לכך ע"י המפקח, ייחשב הדבר, כי אין לו הסתייגות כל שהיא לפרטים הרשומים ביומן.

9.3 רישומים ביומן, פרט לאלה שהקבלן הסתייג מהם, שאינם מחייבים את העירייה, ישמשו כראיה בין הצדדים על העובדות הכלולות בהם, אולם לא ישמשו כשלעצמם עילה לדרישת כל תשלום על פי החוזה.

10. <u>הסבת חוזה</u>

10.1 הקבלן לא יסב ולא יעביר את החוזה, כולו או מקצתו, או כל טובת הנאה על פיו, לאחר, פרט אם קיבל הסכמה לכך מאת העירייה מראש ובכתב, והעירייה תהא זכאית לסרב או להסכים לכך בתנאים שתמצא לנכון, ובייחוד בתנאי שמקבל ההעברה יקבל עליו למלא אחר כל הוראות החוזה שחלו קודם לכן על הקבלן.

10.2 נתנה העירייה את הסכמתה להסבת החוזה כאמור בסעיף 10.1 לעיל, אין ההסכמה האמורה פוטרת את הקבלן מאחריותו והתחייבויותיו לפי החוזה, והקבלן ישא באחריות מלאה לכל מעשה או מחדל של מבצעי העבודה, באי כוחם ועובדיהם.

10.3 הקבלן לא יהא זכאי להמחות את זכותו לקבלת סכום כלשהו מהעירייה לפי הסכם זה לאחר, אלא אם קיבל הסכמה לכך בכתב של גזבר העירייה או סגן גזבר העירייה.

10.4 העירייה זכאית להכניס צד שלישי בנעליה בכל הנוגע להסכם זה (כולו או חלקו) ולהעביר, להמחות, להסב, לשעבד ו/או להמחות על דרך השעבוד את זכויותיה ו/או חובותיה עפ"י הסכם זה (כולו או חלקו) לצד שלישי לפי שיקול דעתה הבלעדי וללא צורך בקבלת הסכמתו של הקבלן לכך, ובלבד שאותו צד שלישי ייקח על עצמו את התחייבויות העירייה כלפי הקבלן כמפורט בהסכם. המנהל יודיע לקבלן בכתב על ההעברה, ההמחאה, ההסבה, השעבוד ו/או ההמחאה על דרך השעבוד, לפי העניין, והם יכנסו לתוקף במועד הנקוב בהודעה.

11. <u>קבלני משנה</u>

11.1 מבלי לפגוע באמור בסעיף הקודם יהא הקבלן רשאי לבקש את אישור המנהל למסור את ביצועה של עבודה מסוימת כלשהי, מתוך העבודות הקשורות במבנה והכלולות בחוזה, לקבלן משנה, בתנאי מפורש, כי:

11.1.1 כל קבלן משנה יהא טעון תחילה אישורו של המנהל או בא כוחו.

11.1.2 מסירת העבודה לקבלן משנה תהא מותנית בכך כי קבלן המשנה יהיה בעל כישורים וניסיון מתאימים, ולפני שתימסר לו כל עבודה יידרש להציג בפני המנהל הוכחות כי ביצע עבודות מסוג ובהיקף העבודות אשר בכוונת הקבלן למסור לביצועו של קבלן המשנה.

11.1.3 מסירתה של עבודה כל שהיא ע"י הקבלן לקבלן משנה לא תפטור ולא תשחרר את הקבלן מאחריותו ומחובה כל שהיא מחובותיו עפ"י החוזה והקבלן יישאר אחראי לכל הפעולות, השגיאות, ההשמטות, המגרעות והנזקים שנעשו ע"י קבלן המשנה, או שנגרמו מחמת התרשלותו, ויהא דינם כאילו נעשו ע"י הקבלן עצמו או נגרמו על ידיו.

11.1.4 בחוזה שבין הקבלן לקבלן המשנה יקבעו תנאים הוגנים ביחס לשכר העבודה ותנאי העבודה של הפועלים. חובה על הקבלן להקפיד על קיומם של החוקים והתקנות הנוגעים לחוקי שכר מינימום וחוק שעות עבודה ומנוחה.

11.1.5 כל משא ומתן עם קבלן משנה יתנהל באמצעות הקבלן בלבד, פרט לקבלת הוראות על ידי קבלן המשנה אשר יהיה זכאי לפנות ישר לבא כוחו של המנהל או למפקח, לכשתבוא על כך הסכמה מפורשת מאת בא כוחו של המנהל.

11.1.6 על פי דרישה בכתב מאת המנהל, או בא-כוחו, יחליף הקבלן את קבלן המשנה, בקבלן משנה אחר או יבצע את העבודה בעצמו.

11.1.7 הקבלן ימלא כל דרישה מטעם המנהל, או בא-כוחו, בדבר הרחקתו מאתר העבודה של קבלן המשנה המועסק על ידיו באתר העבודה, אם לדעת המנהל, או בא-כוחו, התנהג אותו קבלן משנה שלא כשורה, או שאינו מוכשר למלא תפקידיו, או שהוא מבצע תפקידיו ברשלנות או מכל אחת מן הסיבות המנויות בסעיף 84 בשינויים המתאימים. קבלן משנה שהורחק לפי דרישה כאמור - לא יחזור הקבלן להעסיקו, בין במישרין ובין בעקיפין באתר

העבודה. אי מילוי הוראות סעיף קטן זה, יהווה הפרה יסודית של חוזה זה.

12. **<u>הוראות החוזה</u>**

הוראות החוזה ונספחיו חלות על ביצוע העבודה, לרבות העסקת כח האדם, החומרים, הכלים, הציוד, המכונות, המתקנים וכל דבר אחר, בין קבוע ובין ארעי, הנחוץ לשם כך.

13. **<u>מסמכים המסבירים זה את זה</u>**

13.1 גילה הקבלן סתירה או אי התאמה בין מסמכי החוזה, או שהיה הקבלן מסופק בפירושו הנכון של מסמך או של כל חלק ממנו - יפנה הקבלן בכתב למנהל או לבא כוחו והמנהל או בא כוחו ייתן הוראות בכתב, לרבות תכניות, לפי הצורך, בדבר הפירוש שיש לנהוג לפיו.

13.2 רשאי המנהל או בא כוחו וכן המפקח, להמציא לקבלן מזמן לזמן, תוך כדי ביצוע העבודה, הוראות לרבות תכניות, לפי הצורך, לביצוע העבודה.

13.3 הוראות המנהל או בא כוחו שניתנו בהתאם לסעיפים קטנים 13.1 או 13.2 והוראות המפקח, שניתנו בהתאם לסעיף קטן 13.1 מחייבות את הקבלן; אולם אין האמור בסעיף קטן זה כדי לגרוע מהאמור בפרק ח' שינויים, הוספות והפחתות של החוזה.

14. **<u>אספקת תכניות</u>**

14.1 התכניות וכל המסמכים האחרים בקשר להן, הם רכושה וקניינה הבלעדי של העירייה ואסור לקבלן להעתיקם או להשתמש בהם, כולם או מקצתם, אלא למטרת החוזה בלבד. העירייה תספק לקבלן, לצורך ביצוע העבודה, העתקים מהתכניות במספר הדרוש, כראות עיניו של המנהל או בא כוחו. עם גמר ביצוע העבודה, על הקבלן להחזיר לעירייה את כל התכניות, לרבות כל ההעתקים והמסמכים האחרים בקשר להן שברשותו, אם יידרש לכך ע"י המנהל או בא כוחו.

14.2 הקבלן יודיע למפקח על תכניות, תכניות עבודה, תכניות פרטים וההוראות הדרושות או שידרשו, לביצוע העבודה בזמן ובאופן שהדבר לא יפריע

למהלך התקין והסדיר של ביצוע העבודה והתקדמותה ולא יגרום לאיחור או לעיכוב בגמר העבודה והשלמתה.

14.3 העתקים מכל מסמך, המהווה חלק מהחוזה, יוחזקו על ידי הקבלן באתר העבודה, והמנהל או בא כח המנהל, המפקח וכל אדם שהורשה על ידיהם בכתב לתכלית זו, יהיה רשאי לבדוק ולהשתמש בהם בכל שעה מתקבלת על הדעת.

15. <u>ערבות להבטחת ביצוע החוזה</u>

15.1 להבטחת מילוי התחייבויותיו על פי החוזה, כולן או מקצתן ובכללן טיב העבודה, ימציא הקבלן לעירייה במועד חתימת החוזה, ערבות בנקאית מבנק או חברת ביטוח על פי הרשימה המפורטת בנספח מס' 4 למסמכי המכרז, לתקופת החוזה כמוגדר בסעיף 3 בתנאים המיוחדים להתקשרות (נספח א' לחוזה זה) בתוספת תקופת הבדק המוגדרת בסעיף 5 בתנאים המיוחדים להתקשרות (נספח א' לחוזה זה) או לתקופה נוספת כפי שידרוש "המנהל" (להלן: "הערבות").

15.2 הערבות תהיה בסכום שנקבע בסעיף 2 בתנאים המיוחדים להתקשרות (נספח א' לחוזה זה). **ההוצאות הכרוכות במתן הערבות יחולו על הקבלן**. הערבות תשמש גם כערובה להחזרת ההפרשים והסכומים הנובעים מטעויות בחשבונות הביניים ובחשבון הסופי לעירייה על ידי הקבלן. הערבות תחליף את הערבות שצירף הקבלן להצעתו במכרז.

15.3 יפר הקבלן את החוזה או תנאי מתנאיו ו/או אם יווצרו הפרשי תשלום ששולמו ביתר לקבלן ו/או התקיימו התנאים שבסעיף 89 להלן - יהיה גזבר העירייה, רשאי לגבות את סכום הערבות, והקבלן לא יוכל להתנגד לגביית סכום הערבות או חלקה, כאמור.

15.4 סכום הערבות שנגבה ע"י העירייה ייהפך לקניינה הגמור והמוחלט, מבלי שתהיה לקבלן זכות כלשהי לבוא כלפי העירייה או ראש העירייה או גזבר העירייה בטענות ומענות כלשהן בקשר לכך, ומבלי שדבר זה יגרע מזכויותיה האחרות של העירייה על פי החוזה.

15.5 תנאי ערבויות:

15.5.1 הערבות בהתאם לסעיף 15.5.2.1 להלן תהיה לפי טופס כתב הערבות (נספח 3 למסמכי המכרז), טופס זה מיועד לשימושו של הבנק או חברת ביטוח הערב לחוזה זה.

15.5.2 הערבויות שאפשר לצרפן לחוזה זה הן כדלהלן:

15.5.2.1 ערבות בנקאית

ממוסד בנקאי ו/או ומוסד כספי ו/או אגודה שיתופית לאשראי, המורשים להוציא ערבות ע"י המפקח על הבנקים לפי הרשימה שצורפה במסמכי המכרז שקדם לחוזה זה.

15.5.2.2 ערבות מחברת ביטוח

ערבות מחברת ביטוח המורשית להוציא ערבויות ע"י רשות שוק ההון, ביטוח וחיסכון, לפי הרשימה שצורפה במסמכי המכרז שקדם לחוזה זה.

15.5.3 כל הערבויות הנזכרות לעיל פירושן ערבויות כדין. במידת הצורך ואם תחול חובת ביול בחוק, תבוייל הערבות על ידי הקבלן ועל חשבונו.

15.5.4 סכומי כל הערבויות יהיו שקליות ויהיו צמודות למדד שנקבע בתנאי הערבות, אם נקבע.

<u>פרק ב' - התחייבויות כלליות</u>

16. <u>**ביקור באתר העבודה**</u>

בעבודה על פי חוזה זה רואים את הקבלן כמי שהשתתף בסיור הקבלנים אשר פרטיו הוזכרו בסעיף 3 לפרק א' למסמכי המכרז, הבין את אופי העבודות שיוטלו עליו ומוכן לקבל על עצמו עבודה בכל מקום ובכלל זה אתר עבודה, מבנה, מוסד, רחוב וכיוצא באלה, בין אם ערך בו ביקור לפני חתימת החוזה ובין אם לאו. כמו כן, רואים אותו כאילו ביקר במקום או באתר העבודה לפני הגשת הצעתו ובחן באופן יסודי את דרכי הגישה אליו, השטח הפנוי לעבודה ולאחסנת חומרים, מקום צינורות המים הראשיים, קווי החשמל, הטלפון, הביוב, התיעול וכיו"ב, מבנים קיימים וכל המתקנים והסידורים האחרים, העלולים להשפיע על קביעת

המחירים ועל ביצוע העבודה ולמד את העבודה וטיבה. הקבלן לא יוכל לבוא בטענות כל שהן בקשר לאי ידיעת תנאים אלה.

17. **בדיקת מסמכים**

הקבלן מצהיר בזאת כי הוא עיין ובדק, לפני הגשת הצעתו, את מקום העבודה וסביבותיו, את התכניות, המפרטים, הדוגמאות של המוצרים המוצגות במשרד המנהל, את כתב הכמויות והמחירים וכל המסמכים האחרים המהווים את החוזה, וכי המחירים בהצעתו נבדקו היטב על ידיו ומהווים תמורה מלאה בעד כל התחייבויותיו עפ"י חוזה זה.

18. **ביצוע העבודה להנחת דעתו של המנהל**

18.1 הקבלן יבצע את העבודה בהתאם לחוזה, להנחת דעתו המוחלטת של המנהל, או מי מטעמו, וימלא לצורך זה אחר כל הוראותיהם.

18.2 הפיקוח אשר בידי המנהל או בידי המפקח, לא ישחרר את הקבלן מהתחייבויותיו כלפי העירייה למילוי תנאי חוזה זה והקבלן יהיה אחראי לכל הפעולות, השגיאות, ההשמטות והמגרעות שנעשו או נגרמו על ידיו.

19. **לוח זמנים ודרכי ביצוע**

19.1 הקבלן ימציא לאישור המנהל, תוך 5 ימים מיום התחלת ביצוע העבודה או במועד כפי שיקבע ע"י המנהל, כמצוין בצו התחלת העבודה או בפקודת העבודה, הצעה בכתב בדבר דרכי ביצוע העבודה ולוח הזמנים אשר יוכן באמצעות מחשב על פי דרישת מנהל, לרבות הסדרים והשיטות אשר לפיהם יש בדעתו לבצע את העבודה.

19.2 כן ימציא הקבלן למנהל, לפי דרישתו מזמן לזמן, פרטים נוספים בכתב בקשר לדרכי ביצוע העבודה ולוח הזמנים האמורים, לרבות רשימת מתקני העבודה ומבני העזר שיש בדעת הקבלן להשתמש בהם. המצאת המסמכים האמורים על ידי הקבלן למנהל, בין שאישר אותם המנהל במפורש ובין שלא אישר אותם, אינה פוטרת את הקבלן מאחריות כלשהי המוטלת עליו.

19.3 בהצעת לוח הזמנים חייב הקבלן להתחשב בנקודות הציון שבלוח הזמנים הסכמתי שנמסר לו על ידי המפקח, אם נמסר, או בנקודות הציון שנמסרו

לו על ידי המפקח בכל דרך אחרת, אם נמסרו. עם זאת יהיה הקבלן רשאי להציע שינויים בקשר לאמור לעיל ואם אלה יאושרו על ידי המפקח, ייערך לוח הזמנים בהתאם לשינויים שאושרו.

19.4 לא המציא הקבלן לוח זמנים כאמור בסעיף 19.1, ייקבע לוח הזמנים על ידי בא כח המנהל ויחייב את הקבלן. ההוצאות להכנת לוח הזמנים במקרה זה יהיו על חשבון הקבלן ולעירייה תהיה הזכות לקזז הסכום הנ"ל מכל תשלום שיגיע לקבלן.

20. <u>סימון ומדידות</u>

20.1 הקבלן חייב - לפני שיתחיל בביצוע העבודה - לבדוק את קווי הגובה, המספרים והממדים שנקבעו בתכניות ובהוראות בכתב של המנהל. לאחר הבדיקה יסמן הקבלן את כל המצבים, קווי הגובה והממדים של כל חלקי העבודה, בהתאם לתכניות ולהוראות בכתב מהמנהל ויישא באחריות גמורה לדיוק סימונם. הוצאות הסימון יחולו על הקבלן.

20.2 נמצאו שגיאה או אי דיוק בסימונו של אחד הסימונים - אף אם נבדקו ע"י המנהל או המפקח - יהא הקבלן חייב לתקן זאת, או את חלקי העבודה שנעשו כבר מתוך אי-דיוק או שגיאה כאמור, על חשבונו של הקבלן והוצאותיו, כדי הנחת דעתו של המנהל.

20.3 הקבלן יהא אחראי לאספקתם ולאחזקתם התקינה והמדויקת של כל יתדות הסימון והסימונים האחרים, שנקבעו לצורך ביצוע העבודה, ובמקרים של סילוקם ממקומם, פגיעה בהם או שינוי בהם, יחדשם הקבלן או יחזירם למצבם הקודם על חשבונו והוצאותיו.

20.4 כן ישא הקבלן באחריות מלאה לשגיאות ותקלות בביצוע העבודה, שתיגרמנה על ידי סילוק הסימונים האמורים, קלקולם, שינויים או פגיעה בהם.

20.5 עבודות המדידה והסימון יבוצעו או יאושרו על ידי מודד מוסמך. כל ההוצאות הכרוכות בביצוע עבודות המדידה והסימון במסגרת העבודות שתימסרנה לביצועו של הקבלן, תהיינה על חשבון הקבלן, ורואים אותן ככלולות במחירי היחידות שימסרו לביצוע על ידי הקבלן.

21. <u>תכניות עדות (AS MADE)</u>

21.1 על הקבלנים להכין תכניות עדות (AS MADE) מיד לאחר סיום העבודה, בהתאם לנוהל הכנת תכניות AS MADE של מחלקות מינהל בינוי ותשתית. התוכניות יבוצעו על ידי הקבלן ועל חשבונו.

21.2 תכניות עדות (AS MADE) יוגשו לעירייה בחתימת מודד מוסמך והקבלן המבצע.

.22 **<u>השגחה מטעם הקבלן</u>**

במשך תקופת ביצוע העבודה ועד למסירתה לעירייה, חייב הקבלן להיות מצוי באתר העבודה ולהשגיח ברציפות על ביצועה של העבודה ולהעסיק באופן רצוף לצורך זה באתר העבודה מנהל עבודה מוסמך.

מינוי מנהל עבודה מוסמך (אשר הוסמך על ידי משרד התעשייה המסחר והתעסוקה או גוף רשמי מוסמך אחר) מטעם הקבלן לצורך סעיף זה טעון אישורו המוקדם של המנהל או המפקח, אשר יהיה רשאי לסרב לתת את אישורו, או לבטלו בכל זמן שהוא מבלי לתת נימוק לכך, כל ההוראות או הביאורים שינתנו למנהל העבודה על ידי המנהל או המפקח, דינם כדין ההוראות או הביאורים שניתנו לקבלן עצמו.

.23 **<u>שמירה, גידור תמרורי אזהרה ושאר אמצעי זהירות</u>**

23.1 הקבלן מתחייב להתקין, לספק ולהחזיק, על חשבונו הוא, שמירה, גידור, תמרורי אזהרה, לרבות פנסים מהבהבים ושאר אמצעי זהירות לביטחון העבודה ולביטחונו ונוחיותו של הציבור, בכל מקום שיהיה צורך בכך, או שיידרש ע"י המנהל או המפקח או שיהיה דרוש על פי דין או על פי הוראה מצד רשות מוסמכת כל שהיא.

23.2 הקבלן מתחייב לדאוג שהעובדים המועסקים על ידו ילבשו בשעת ביצוע העבודות לבוש הולם אשר יהיה בולט באור ובחושך, כאמצעי בטיחות. על בגדי העובדים יוטבע שמו וסמלו של הקבלן במקום בולט.

23.3 הקבלן מתחייב להציב בכל אתר עבודה שלט בו יצוין שם הקבלן, כתובתו ומספר הטלפון שלו, מועד סיום משוער של העבודה ופרטי האגף בעירייה המעסיק את הקבלן. השלט יוצב באתר, על חשבון הקבלן, בכל זמן ביצוע העבודות, עד למסירת האתר לעירייה.

23.4 כל עובדי הקבלן וקבלני המשנה המועסקים על ידו בביצוע העבודות יענדו לבגדיהם באתר, סמל עליו יוטבע שם הקבלן וסמליו על פי שם הישות החתומה על חוזה זה.

23.5 הקבלן מתחייב להציב על הרכבים והציוד המכני הנדסי המועסקים על ידו באתר שלטים המציינים את שם האישות המשפטית החתומה על חוזה זה, השלטים יוצבו במקום בולט וגודלם יתואם עם המפקח.

24. **<u>זכות גישה</u>**

למנהל או למפקח ולכל אדם אחר שהורשה לכך ע"י המנהל, תהא זכות כניסה באופן רצוף לאתר העבודה ולכל מקום אחר שבו נעשית עבודה, או מובאים ממנו חומרים, מכונות וחפצים כל שהם לביצוע העבודה נשוא החוזה, והקבלן חייב להבטיח להם זכות גישה זו.

25. **<u>עתיקות</u>**

גילה הקבלן באתר העבודה עתיקות, כמשמעותן בחוק העתיקות, תשל"ח - 1978, או בכל חוק בדבר עתיקות שיהיה בתוקף מזמן לזמן, וכן חפצים אחרים כל שהם בעלי ערך גיאולוגי או ארכיאולוגי, ינקוט הוא באמצעי זהירות מתאימים למניעת הפגיעה בהם, או הזזתם ממקומם ויודיע על התגלית מיד למפקח.

26. **<u>זכויות, פטנטים וכד'</u>**

הקבלן יפצה את העירייה על כל חיוב הנובע מתביעה, דרישה, הליך, נזק, הוצאה, היטל וכיוצ"ב שיגרמו כתוצאה מפגיעה בזכויות, פטנטים, מדגמים, סמלי מסחר, סימני מסחר או זכויות דומות בדבר השימוש, תוך כדי ביצוע העבודה, באתר העבודה ו/או במכונות או בחומרים שיסופקו על ידי הקבלן לצורך ביצוע העבודה.

27. **<u>אי פגיעה בנוחיות הציבור</u>**

הקבלן מתחייב, שתוך כדי ביצוע העבודה לא תהיה פגיעה, שלא לצורך, בנוחיות הציבור ולא תהא כל הפרעה, שלא לצורך, בזכות השימוש והמעבר של כל אדם בכביש, דרך, שביל וכיו"ב, או בזכות השימוש וההחזקה ברכוש ציבורי כלשהו. לצורך זה יסלול הקבלן, על חשבונו, דרכים זמניות ויתקין שלטי אזהרה והכוונה מצוידים בפנסים וינקוט בכל האמצעים הדרושים, לדעת המפקח, על מנת שלא לפגוע בנוחיות הציבור.

28. **<u>זכות מעבר</u>**

יזדקק הקבלן, לצורך ביצוע העבודה, לקבלת זכות מעבר או שימוש או כל זכות דומה שאינה בבעלותה של העירייה יהא הקבלן חייב בקבלת הזכות האמורה מבעליה ובתשלום תמורתה, כפי שיוסכם בין הבעלים לבין הקבלן.

29. **<u>רשיון ו/או היתר בניה לביצוע עבודות בכביש / מדרכה</u>**

על הקבלן לדאוג לקבלת רשיון ו/או היתר בניה לביצוע עבודות בכביש/מדרכה, הכל על פי הדין החל על העבודות הנדרשות. הקבלן מתחייב שלא לבצע כל עבודת חפירה, או תשתית, בכביש או מדרכה ללא קבלת רשיון ו/או היתר בניה ומכתב תיאום הנדסי. רשיון ו/או היתר בניה על פי הדין החל על העבודות הנדרשות יידרש לצורך ביצוע עבודות בכבישים, מדרכות, מערכות תת קרקעיות, צנרת ביוב, צנרת מים, עבודות חשמל תת קרקעית ועל קרקעית, מערכות בקרה ומערכות תקשורת תת קרקעיות.

29.1 הקבלן יפנה למחלקה לתיאום הביצוע ההנדסי במנהל בינוי ותשתית חדר 614 ברח' פילון 5, ת"א, טלפון 03-5217091 באמצעות "בקשה לביצוע עבודה בדרכים" ובצירוף מסמכים ותכניות המפורטות בטופס הבקשה. במידה ועל פי הדין החל על העבודות הנדרשות יש צורך בהוצאת היתר בניה, על הקבלן להוציא היתר בניה כדין לכל העבודות הנדרשות. תשומת לב הקבלן מופנית בהקשר זה לסעיף 1.00.18 לתקנות התכנון והבניה (בקשה להיתר, תנאיו ואגרות), תש"ל – 1970, בדבר פטור לרשות המקומית מתשלום אגרה באשר לקבלת היתר לגבי עבודות לצרכיה.

29.2 על הקבלן לפעול עפ"י תוכנית להסדרי תנועה ובטיחות, שתסופק לו ע"י העירייה, ולצרפה על פי הנוהל העירוני שיימסר לו במחלקה לתיאום הביצוע ההנדסי יחד עם טופס הבקשה לרשיון.

29.3 הקבלן מתחייב להציב באתר העבודות, על חשבונו, שילוט ותמרור עפ"י הנחיות מחלקת תיאום הביצוע ההנדסי, המשטרה או כל גורם רשמי אחר.

29.4 לאחר קבלת אישור המשטרה יונפק לקבלן ע"י מח' תיאום הביצוע ההנדסי "רשיון לביצוע עבודה בכביש/מדרכה" במסגרתו יידרש הקבלן להתחייב בהתאם לטופס התחייבות לביצוע עבודה בכבישים בפני נציג מחלקת התיאום ובפני נציג משטרת ישראל.

29.5 הקבלן מתחייב לבצע כל עבודה רק על פי ובכפוף לתנאי הרשיון העירוני ותנאי המשטרה וחוקי העזר העירוניים. אי ביצוע תנאי מתנאי הרשיון יהווה הפרה של תנאי חוזה זה.

29.6 אם לצורך ביצוע העבודות ובמסגרת הרשיון לביצוע העבודה נדרש להעסיק שוטרים צמודים בשכר, הקבלן ידאג לתאום העסקתם של השוטרים. הקבלן ישלם את הנדרש לתשלום ע"י המשטרה בגין העסקתם של השוטרים. העירייה תשלם לקבלן החזר ההוצאות בגין העסקת השוטרים, בהתאם לחשבוניות המשטרה שיוצגו ע"י הקבלן לעירייה.

29.7 אם יפר הקבלן תנאי מהתנאים שהותנו ברשיון לביצוע עבודות הנ"ל, יהיה המנהל רשאי לבצע מידית, בתוך 24 שעות לאחר מסירת ההודעה בכתב לקבלן, את העבודות הנדרשות לצורך קיום תנאי הרשיון על חשבון הקבלן, באמצעות קבלנים אחרים, ולחייב את חשבונו של הקבלן בעלות העבודות הנדרשות בתוספת 25% מסך העלויות בגין דמי טיפול.

29.8 אם תיווצר בעיה בטיחותית מכל סיבה הקשורה לעבודות הקבלן באתר העבודה או בסמוך לו והמנהל יורה לקבלן לסלק את המפגע הבטיחותי הנ"ל בעל פה או בכתב, מתחייב הקבלן לבצע פעולות אלה בתוך שעתיים על פי הוראות המנהל.

29.9 אי סילוק המפגע הנ"ל יהווה הפרה חמורה של החוזה והמנהל יהיה רשאי לבצע את העבודות בתום הזמן שהוקצב לעיל לצורך סילוק המפגע, באמצעות קבלנים אחרים ולחייב את חשבונו של הקבלן בעלות סילוק המפגע בתוספת 25% מסך העלויות בגין דמי טיפול.

30. **<u>תיקון נזקים לכביש למובילים וכיו"ב</u>**

30.1 הקבלן אחראי, לכל נזק או קלקול שייגרם לכביש, דרך, מדרכה, שביל, רשת מים, ביוב, תיעול, חשמל, טלגרף, טלפון, או מובילים אחרים וכיו"ב, תוך כדי ביצוע העבודה בין שהנזק או הקלקול נגרמו באקראי ובין שהיו מעשה הכרחי וצפוי מראש בקשר לביצוע העבודה. הנזק או הקלקול יתוקן על חשבונו של הקבלן באופן היעיל ביותר, ולשביעות רצונו של המנהל או בא כוחו, ושל כל אדם או רשות המוסמכים לפקח על תיקון הנזק והוא ישא בכל ההוצאות הכרוכות בכך. ובלבד שהקבלן לא יהיה אחראי לנזק או קלקול, שנגרם למתקן, או צינור כל שהוא, שאינו נראה לעין והקבלן

אינו יודע, או חייב לדעת, עליהם בהתאם להוראות החוזה, וגם לא נודע לקבלן על קיום המתקן או הצינור האמור בכל דרך אחרת.

30.2 העירייה תהיה רשאית לתקן את הנזקים והקלקולים, שהקבלן אחראי להם לפי סעיף 30.1 לחוזה זה על חשבון הקבלן והקבלן ישא בכל ההוצאות הכרוכות בתיקון הנזקים והקלקולים האמורים והעירייה תהיה רשאית לגבותן או לנקותן מכל סכום המגיע, או שיגיע, לקבלן מאת העירייה, בכל זמן שהוא, וכן תהא רשאית לגבותן מהקבלן בכל דרך אחרת. האמור בסעיף קטן זה אינו משחרר את הקבלן מחובותיו שעל פי סעיף 30.1.

31. **<u>העסקת קבלנים אחרים</u>**

31.1 הזכות בידי העירייה לבצע גם חלק מהעבודות הכלולות בחוזה זה בעצמה או באמצעות קבלנים אחרים.

31.2 העירייה רשאית לפרסם מכרזים נפרדים לעבודות נשוא חוזה זה או לחלקן ו/או לבצע כל התקשרות אחרת לפי ראות עיניה ולקבלן לא תהא כל טענה ו/או תביעה לכך שפריטי המכרז האחר או ההתקשרות האחרת כלולים בחוזה זה. כמו כן העירייה תהייה רשאית למסור חלק מהעבודות נשוא חוזה זה לקבלנים אחרים בהתאם לשיקול דעתה הבלעדי.

32. **<u>מתן אפשרויות פעולה לקבלנים אחרים</u>**

לפי הוראות המנהל או המפקח, יהא חייב הקבלן לאפשר לכל אדם או גוף אחר שהעירייה תתקשר עימם וכן לעובדיהם לבצע עבודות כל שהן במבנה ו/או אתר העבודה ו/או בסמוך אליהם, כן מתחייב הקבלן לתאם פעולה עימם ולאפשר להם את השימוש, במידת המצוי והאפשרי, בשירותים ובמתקנים שהותקנו על ידיו; אולם יהא רשאי לדרוש תשלום מתקבל על הדעת כתמורה בעד השימוש האמור. במקרה של חילוקי דעות בדבר התשלום בעד השימוש בשירותים ובמיתקנים של הקבלן, יקבע המנהל או המפקח את שיעורו של התשלום בגין השירותים או השימוש במתקנים וקביעתו תהיה סופית ותחייב את הקבלן.

33. **<u>פינוי פסולת מן האתר עם גמר העבודה ובמשך ביצוע העבודה</u>**

33.1 הקבלן יסלק מזמן לזמן, מאתר העבודה את עודפי החומרים והפסולת לאתר פינוי פסולת שאושר למטרה זו על ידי הרשויות המוסמכות, ומיד עם גמר העבודה ינקה הקבלן את אתר העבודה ויסלק ממנו את כל המתקנים הארעיים, שיירי החומרים, הפסולת והמבנים הארעיים מכל סוג שהוא לאתר פינוי פסולת מאושר כאמור, וימסור את האתר והעבודה כשהם נקיים ומתאימים למטרתם ולשביעות רצונו של המנהל או המפקח.

33.2 הקבלן ימציא למנהל או למפקח לפני תשלום החשבון (ביניים או סופי) וכתנאי לתשלום, אישורים והעתקי חשבוניות המוכיחים כי אכן פינה לאתר פינוי פסולת מאושר על ידי המוסדות המוסמכים, את הפסולת שהוצאה מן האתר.

33.3 לא מילא הקבלן אחר הוראות סעיף קטן 33.1, במועדים שנקבעו על ידי המפקח, תהא העירייה רשאית לבצען על חשבון הקבלן והקבלן ישא בכל ההוצאות הכרוכות בביצוע ההוראות והעירייה תהיה רשאית לגבותן או לנכותן מכל סכום המגיע, או שיגיע לקבלן מאת העירייה בכל זמן שהוא, וכן תהא העירייה רשאית לגבותן מהקבלן בכל דרך אחרת.

פרק ג' - נזיקין וביטוח

34. נזיקין למבנה או לעבודה

34.1 מיום התחלת העבודות הכרוכות במבנה, כולן או מקצתן, ועד לסיומן וקבלת תעודה על השלמת העבודה מאת המנהל, ישא הקבלן באחריות מלאה לשלמות העבודה והעבודות הארעיות שנעשו בקשר עמה: ובכל מקרה של נזק, פגיעה, אובדן למבנה או לחלק ממנו, או לעבודות ארעיות כל שהן, הנובע מסיבה כל שהיא לרבות שטפונות, רוחות סערה וכיוצא באלה, יהא הקבלן חייב לתקן את הנזק על חשבונו הוא בהקדם האפשרי, באופן שלאחר תיקון הנזק תהא העבודה במצב תקין ומתאים בכל פרטיה לדרישות החוזה ולהוראותיו של המנהל או המפקח.

34.2 הוראות סעיף קטן 34.1 תחולנה גם על כל נזק, פגיעה או אובדן, שנגרם ע"י הקבלן תוך כדי עבודת תיקון ובדק, שבוצעו על ידיו בתקופת הבדק, לשם מילוי התחייבויותיו בהתאם לפרק ז' של החוזה.

34.3 למרות האמור לעיל, לא יהיה הקבלן אחראי לנזקים שנגרמו מחמת מלחמת פלישת אויב, פעולת מדינה אויבת או קרבות (בין אם הוכרזה מלחמה ובין אם לאו). בכל מקרה כזה יהא הקבלן חייב לתקן את הנזק בהקדם האפשרי, אם ידרוש זאת ממנו המנהל והוצאות התיקון יחולו על העירייה.

34.4 אין לראות בזכות הפיקוח על ביצוע העבודה, שניתנה לעירייה עפ"י תנאי חוזה זה, אלא אמצעי להבטיח כי הקבלן יקיים את החוזה בכל שלביו במלואו ואין היא יוצרת ביניהם, יחס אחר מאשר יחס בין קונה ומוכר של סחורות אם והמדובר הוא באחריות העירייה לגבי כל צד שלישי אחר. הפיקוח הנ"ל לא ישחרר את הקבלן מהתחייבויותיו כלפי העירייה למילוי תנאי חוזה זה.

35. נזיקין לגוף או לרכוש

הקבלן יהיה אחראי לכל נזק או אובדן, שייגרמו תוך כדי ביצוע העבודה ותוך כדי ביצוע עבודות בתקופת הבדק, ובקשר לכך, לגופו או לרכושו של אדם כל שהוא, לרבות רכוש העירייה עובדיה, ובכלל זה יהא הקבלן אחראי כלפי כל צד שלישי לפי פקודת הנזיקין [נוסח חדש] או לפי כל חוק אחר, ויהא חייב לפצות או לשפות

ולפטור את העירייה, על חשבונו והוצאותיו, מכל תביעה ו/או דרישה בטרם הגשת תביעה שתוגש נגדה בקשר לכך (להלן: "**התביעה**"). הוגשה תביעה, על ידי צד שלישי כאמור, תועבר התביעה לקבלן לטיפולו ולפיצוי צד ג' שנפגע. אם לא תטופל התביעה בתוך 21 ימים לשביעות רצון צד ג' והמנהל, תיבדק התביעה על ידי המנהל. בבדיקתו ישמע המנהל את הקבלן ואת צד ג' שנפגע. היה ויחליט המנהל בתום הבדיקה או במהלכה כי יש לפצות את צד ג' שנפגע, תוצא דרישה לקבלן לפיצוי צד ג'. לא יועבר הסכום שנקבע על ידי המנהל לצד ג' ו/או לא יפצה ו/או ישפה הקבלן את העירייה בגין נזק שנגרם לה ו/או לרכושה ו/או לעובדיה יהיה דינו של הסכום שנקבע על ידי המנהל או הנזק שנגרם לעירייה ו/או לרכושה ו/או לעובדיה כדין "חוב" ויחולו הוראות סעיף 89 להלן כך שהעירייה תקזז את הסכום מן הסכום אותו חייבת לקבלן (או מהערבות להבטחת החוזה או הבדק) ותעבירו בעצמה לצד ג'.

.36 <u>נזיקין לעובדים</u>

הקבלן מתחייב לשלם כל דמי נזק, או פיצוי המגיעים על פי הדין לעובד, או לכל אדם אחר הנמצא בשרותו של הקבלן, כתוצאה מתאונה או נזק כל שהם תוך כדי ביצוע העבודה ועד לסיומו ולקבלת תעודה על השלמת העבודה מאת המנהל.

.37 **<u>ביטוח ע"י הקבלן לתקופת העבודה</u>**

37.1 הקבלן יבטח על חשבונו הוא, לטובתו ולטובת העירייה יחדיו, למשך כל זמן ביצוע של העבודה ועד לסיומה ולקבלת תעודה על השלמת העבודה מאת המנהל את המפורט להלן:

37.1.1 את העבודה, לרבות: החומרים, הציוד, המיתקנים וכל דבר אחר שהובא לאתר העבודה לצורך העבודה - במלוא ערכם מזמן לזמן, נגד כל נזק או אבדן שהקבלן אחראי להם לפי תנאי החוזה והנובע מסיבה כל שהיא (פרט למקרים המפורטים בסעיף קטן 34.3 לסעיף 34.

37.1.2 מפני נזק או אבדן, העלולים להיגרם, במישרין או בעקיפין, לגופו או לרכושו של כל אדם, לרבות עובדיו ועובדי העירייה וכל אדם אחר הנמצא בשירותו או בשירות העירייה.

37.2 הקבלן מתחייב לקבל לפני עשיית כל חוזה ביטוח כנ"ל, את הסכמת העירייה בכתב לחברת הביטוח, לתנאי חוזה הביטוח ולסכום הביטוח.

37.3 הקבלן מתחייב להמציא לעירייה עם חתימת החוזה את חוזה הביטוח ולפי דרישת העירייה - את הקבלות על תשלום דמי הביטוח השוטפים.

37.4 הקבלן מתחייב להמציא לעירייה אישור מחברת הביטוח, בו מתחייבת חברת הביטוח שלא להפסיק את הכיסוי הביטוחי לפני שתקבל אישור בכתב מאת גזבר העירייה כי הקבלן משוחרר מהתחייבויותיו הביטוחים, כמתחייב מחוזה זה.

37.5 הוראות סעיף זה אינן באות לגרוע מכוחם של הסעיפים: 34, 35, ו- 36 בחוזה זה.

37.6 החליטה העירייה להגיש תביעה על פי חוזה ביטוח, מתחייב הקבלן לתבוע איתה יחדיו.

37.7 תיקן הקבלן בעצמו את הנזק בשלמותו, לשביעות רצונו של המנהל או בא כוחו, יהא הקבלן בלבד זכאי לתבוע את כספי הביטוח.

38. **<u>אישור על קיום ביטוחים לקבלן</u>**

38.1 הקבלן ימציא עד מועד חתימת החוזה אישור על קיום ביטוח בקשר עם החוזה וביחס לפעילות הקשורה בעבודות כמפורט בנספח אישור על קיום הביטוחים.

38.2 בנוסף הקבלן יבטח ביטוח "חובה" וצד ג' רכוש לכלי רכב וציוד מכני הנדסי שבשימוש הקבלן.

38.3 ביטול זכות השיבוב של המבטחים כנגד עת"א וכל מי מטעמו.

38.4 בפוליסות הביטוח יכללו בביטוח (פרט לרכב) את התנאים כדלהלן:

38.4.1 בפוליסות הביטוח יכללו עיריית תל אביב, לרבות נציגים, יזמים ו/או מזמינים, עובדים וכל הפועל מטעמה (להלן: עת"א), כמבוטח שני נוסף בביטוחים.

38.4.2 התחייבות של חברת הביטוח להודיע לעירייה על כל מקרה של ביטול או אי חידוש הביטוח 60 יום לפני מועד הפקיעה הביטוחים הנ"ל כוללים סעיף המצויין זאת. הביטוח תקף עד קבלת העבודה על ידי העירייה עפ"י פרוטוקול החתום בידי המפקח, וכן בתקופת ביצוע בדק, תיקונים ואחזקה עפ"י אחריות הקבלן או בהתאם לחוזה.

38.4.3 אישור כי בכל הביטוחים הנ"ל (פרט לרכב) נכללים גם התנאים הבאים:

38.4.3.1 מבוטחים נוספים בפוליסות הינם המזמין ו/או בעלי הקרקע ו/או כל מי שפועל מטעמם ו/או קבלני המשנה מועסקים ע"י הקבלן.

38.5 תביעות בגין הביטוחים הנ"ל תשולמנה לעירייה, או למי שתורה בכתב, ודי בחתימתה על שטר קבלה וסילוקים לצורך ביצוע תשלום תביעה.

38.6 מוסכם כי הקבלן לבדו אחראי לתשלום הפרמיות עבור הביטוחים.
לא יחול כל שינוי - בדרך של צמצום בהיקף הכיסוי ו/או החריגה ו/או הגדלת ההשתתפות העצמית ובתנאי הפוליסה - ללא הסכמת העירייה מראש ובכתב.

39. <u>ביטוח ע"י העירייה ע"ח הקבלן</u>

אם לא יבצע הקבלן את הביטוחים אשר עליו לבצעם לפי החוזה, תהיה העירייה רשאית לבצע את הביטוחים תחתיו ולשלם את דמי הביטוח, לרבות הפרמיות השוטפות; והעירייה תהיה רשאית לנכות סכומים אלה מכל סכום שיגיע ממנה לקבלן בכל זמן שהוא, וכן תהיה רשאית לגבותם מהקבלן בכל דרך אחרת. האמור בסעיף זה אינו משחרר את הקבלן מחובותיו על פי סעיפים 37 ו- 38 לחוזה זה.

40. <u>ניכוי כספים מהקבלן</u>

העירייה תהא רשאית לנכות מהכספים המגיעים, או שיגיעו לקבלן, מאת העירייה את כל אותם הסכומים אשר תידרש, או תחויב, לשלמם עקב אי קיום או הפרת סעיף כל שהוא מסעיפי פרק זה ו/או מסעיפי חוזה זה על נספחיו ו/או חוזים אחרים על נספחיהם שבין הקבלן לעירייה.

האמור בסעיף זה אינו גורע מזכויותיה של העירייה לתבוע את החזרת הכספים ששולמו על ידיה בכל דרך אחרת לרבות חילוט הערבות שהקבלן המציא לחוזה זה.

פרק ד' - עובדים

41. אספקת עובדים של הקבלן

הקבלן מתחייב לספק על חשבונו הוא את העובדים הדרושים לביצוע העבודה, את ההשגחה על העובדים ואמצעי התחבורה עבורם וכל דבר אחר הכרוך בכך.

42. אספקת כח אדם ותנאי עבודה

42.1 הקבלן מתחייב להעסיק עובדים, מקצועיים ואחרים, במספר הדרוש, לשם ביצוע העבודה, בזמן המועד הקבוע לכך בחוזה. כן מתחייב הוא להיות בעצמו או לדאוג לכך, שמנהל עבודה מוסמך יהיה במקום ביצוע העבודה בשעות העבודה, על מנת שהמפקח יוכל לבוא איתו בדברים ולתת לו הוראות, שהוא רשאי לתת לפי חוזה זה לקבלן. הוראה, הודעה או דרישה שנמסרה למנהל עבודה מוסמך של הקבלן, תיחשב כאילו נמסרה לקבלן.

42.2 לביצוע העבודה יעסיק הקבלן רק עובדים בעלי אזרחות ישראלית, או עובדים זרים בעלי רישיון עבודה ושהייה בתוקף, אלא אם פורט אחרת בתנאי הסף של המכרז שקדם לחוזה זה בדבר העסקת עובדים.

42.3 הצדדים מצהירים ומאשרים בזה כי העובדים שיבצעו מטעם הקבלן את התחייבויותיו על פי חוזה זה הינם עובדיו של הקבלן בלבד וכי הם יהיו נתונים להוראותיו, פיקוחו והשגחתו המלאים של הקבלן וכי אין בחוזה זה או בתנאי מתנאיו כדי ליצור בין העירייה לבין הקבלן ו/או קבלן המשנה מטעמו ו/או עובדי הקבלן ו/או עובדי קבלן המשנה מטעמו ו/או אחר מטעמו, יחסי עובד מעביד.

42.4 הקבלן מצהיר כי הוא בלבד יישא בכל ההוצאות והתשלומים הכרוכים בהעסקת עובדיו ו\או עובדי קבלן המשנה מטעמו, ויהיה אחראי להם לכל התשלומים, בהתאם לכל דין, לרבות הסכם קיבוצי ו\או צווי הרחבה רלוונטיים ו\או חוזה זה. הקבלן יהיה אחראי בלעדית לכל הניכויים על פי דין, תשלומי חובה, המיסים, הביטוחים (לרבות ביטוחים סוציאליים), ההיטלים או המלווים החלים על המעביד על פי כל דין בגין עובדיו ולכל

הסיכונים והאחריות בקשר עם ביצוע העבודה ו\או מתן השירותים ו\או הספקת הטובין על פי חוזה זה.

42.5 בנוסף, מובהר ומוסכם, כי הקבלן ישלם לעובדיו תוספות על פי דין, לרבות בגין עבודה בשבתות וחגים ו/או בשעות נוספות ו/או עבור ימי מחלה ו/או ימי חופשה ו/או עבודה בלילות, וכן יבטח את עובדיו ביטוח פנסיוני, בקרן פנסיה, קופת גמל או ביטוח מנהלים (או שילוב ביניהם) בגוף פיננסי שייבחר על ידי העובד, כאשר הקבלן מתחייב להפריש בגין הביטוח הפנסיוני של העובד את הקבוע בצו ההרחבה לביטוח פנסיוני מקיף במשק וכפי שיעודכן מעת לעת. לעניין הפיצויים מובהר בזאת כי הקבלן יפריש סכום זה לסוג הביטוח הפנסיוני שבחר העובד (דהיינו לא לקרן פיצויים מרכזית) וכן הקבלן יתחייב מראש, ואף יציין בהסכמי ההעסקה עם עובדיו כי הוא מתחייב מראש להשאיר סכום זה בביטוח הפנסיוני בו בחר העובד בכל מקרה (דהיינו, גם אם העובד לא פוטר או עבד פחות משנה או מכל סיבה אחרת - הסכום שהופרש בגין פיצויים יישאר בקופת העובד) הפרשות אלו תבוצענה על ידי הקבלן בגין כל העובדים במסגרת השירותים הניתנים לעירייה מכוח חוזה זה, בכל היקף העסקה שהוא על ידי הקבלן ועל פי החלק היחסי.

42.6 מובהר ומוסכם, כי עלות שעת עבודתם של עובדי הקבלן תקבע על ידי הקבלן בלבד. מוסכם, כי שכר עובדי הקבלן ו\או עובדי קבלן המשנה מטעמו לא יפחת משכר המינימום בכל עת (על פי חוק, הסכם קיבוצי ו/או צו הרחבה - הגבוה מביניהם) ובתוספת כל הזכויות הסוציאליות המגיעות לעובד ממעבידו על פי חוקי העבודה, ההסכמים הקיבוציים, ו/או צווי ההרחבה החלים לפי העניין.

הקבלן ו\או קבלן המשנה מטעמו מתחייב לשאת בהוצאות נסיעת העובדים אל מקום העבודה וממנו ו/או להסיע את העובדים על חשבונו אל מקום העבודה וממנו, ולפיכך מוסכם, כי שכר עובדי הקבלן ו\או קבלן המשנה מטעמו, כאמור בסעיף זה, לא יכלול את עלות הנסיעה בתחבורה ציבורית אל מקום העבודה וממנו.

42.7 משכר העובד ינוכו מס הכנסה, מס בריאות וביטוח לאומי בלבד, על פי הוראות החוק בעניין. משכר העובד לא ינוכו סכומים כלשהם לרבות, אך מבלי לגרוע מכלליות האמור לעיל, בגין ביגוד, טלפון, עלות קורס הכשרה בסיסית ועלות ימי רענון.

42.8 שכר עובדי הקבלן יעודכן מעת לעת, על פי הוראות כל דין ועל פי המפורט בסעיף זה על תתי סעיפיו.

42.9 הקבלן ו\או קבלן המשנה מטעמו ימציא לכל עובדיו הודעה על פי חוק הודעה לעובד (תנאי עבודה), תשס"ב-2002. לעובד שאינו קורא עברית תומצא הודעה לעיון בשפה המובנת לו. עם תחילת ההתקשרות ימציא הקבלן טופס הכולל את פרטי העובדים שקיבלו את ההודעה, וכן הצהרה כי העובד קיבל את ההודעה, קרא אותה והבין את תוכנה, וזאת בצירוף נוסח ההודעה המעודכנת לעובד.

42.10 כמו כן ומבלי לגרוע בכלליות האמור לעיל מתחייב הקבלן ו\או קבלן המשנה מטעמו לשלם את שכר עובדיו במועד שהוסכם ביניהם ובכל מקרה לא יאוחר מהמועד הקבוע בחוק הגנת השכר, תשי"ח-1958.

42.11 מובהר בזאת, כי הפרת כל הוראה של חוקי העבודה ו/או הסכמים קיבוציים ו/או צווי הרחבה על ידי הקבלן ו\או קבלן המשנה מטעמו כלפי עובדיו, ובפרט ההוראות שבחוק שכר מינימום, תשמ"ז - 1987, מהווה גם הפרת יסודית של חוזה זה, כהגדרתה בסעיף 85(א) לחוזה זה, ותקנה לעירייה מלבד כל התרופות הנתונות לה על פי דין גם את התרופות שבסעיף 85(א) להלן.
בגין הפרת הקבלן ו\או קבלן המשנה מטעמו את התחייבויותיו כלפי עובדיו ולרבות לעניין שכר עובדיו והתנאים הסוציאליים, והכל בהתאם לקבוע בחוזה זה על נספחיו, ראשית העירייה לחייב את הקבלן בפיצוי כספי מוסכם בסך של 100 ₪ ליום לכל הפרה עבור כל עובד מעובדיו.

42.12 הקבלן ו\או קבלן המשנה מטעמו ימסור לכל עובד על פי חוזה זה תלוש שכר חודשי בהתאם לתיקון מס' 24 לחוק הגנת השכר, תשי"ח-1958. אם נמנע עובד מלאסוף את תלוש השכר שלו, ישלח אותו הקבלן ו\או קבלן המשנה מטעמו בדואר.

42.13 הקבלן מתחייב להציג בתלוש השכר של עובדיו את החלק משכרם עבור עבודתם בשירות העירייה וכן את החלק משכרם עבור עבודתם בשעות נוספות בשירות העירייה בשורות נפרדות, לצורך מעקב העירייה על תשלומים אלה.

42.14 העירייה תהיה רשאית לבדוק מעת לעת את שיעור התשלום שישלם הקבלן ו\או קבלן המשנה מטעמו כאמור בסעיפיו הקטנים של סעיף זה,

ועל הקבלן ו\או קבלן המשנה מטעמו להמציא לעירייה, לפי בקשתה, ובתוך 21 יום ממועד בקשתה, את כל המסמכים הדרושים לשם כך, לרבות (אך לא רק) תלושי שכר, דוחות שונים, אישורי רואה חשבון, טפסי 106, טפסי 126 ועוד.

42.15 הקבלן מתחייב, לא יאוחר מ-60 יום מיום החתימה על ההסכם, להעביר ל״גוף מוסדי״ ול״מוצר פנסיוני״ (כמשמעותם בחוק הפיקוח על שירותים פיננסים (עיסוק הייעוץ פנסיוני), תשס״ה-2005) (אחד או יותר), שאליו מפקיד הקבלן את התשלומים הפנסיונים עבור העובד (בסעיף זה – ״הקופה״) רשימה הכוללת את הפריטים הבאים:

א. שם ומס׳ זהות של העובד המועסק על ידו לצורך ביצוע חוזה זה, ושבגינו מפריש הקבלן תשלומים פנסיוניים לקופה;

ב. פירוט שכרו של העובד החל מיום החתימה על החוזה או החל מיום קליטתו של עובד או החל מיום שהעובד התחיל לעבוד מכוח חוזה זה, לפי העניין.

42.16 הקבלן מתחייב לשתף פעולה באופן מלא עם ביקורות שיערכו מטעם העירייה.

42.16.1 במסגרת הביקורת יידרש הקבלן להמציא לעירייה תוך 30 יום מיום בקשתה בכתב, בין היתר, אישורים על תשלומים למס הכנסה, למוסד לביטוח לאומי, לקרנות הפנסיה ולקופות הגמל, תלושי שכר, דוחות נוכחות של העובדים וכן כל מסמך אחר כפי שיבקש על ידי העירייה. בגין הפרת סעיף זה רשאית העירייה לחייב את הקבלן בפיצוי כספי מוסכם בסך של 100 ₪ לכל יום איחור לכל אישור.

42.16.2 במקרים שבהם נמצאה בביקורת הפרה של זכויות עובדים, יועברו כל הממצאים בכתב לקבלן. הקבלן יתחייב להמציא בתוך 30 יום תצהיר בכתב, בחתימת רואה חשבון, המפרט תיקון מלא של הליקויים, כולל תשלום רטרואקטיבי לעובדים שזכויותיהם הופרו. התשלום הבא לקבלן או חלקו יושהה על למילוי אחר תנאי זה.

מובהר בזאת, כי היה ותופסק ההתקשרות על ידי העירייה, בהתאם לסמכותה על פי סעיפי החוזה, לא יהיה בהפסקת ההתקשרות משום ויתור כלשהו על טענה או על תביעה למיצוי מלוא זכויות העירייה על תנאי ההתקשרות ועל פי כל דין.

42.16.3 הקבלן מתחייב להשיב בכתב בתוך 30 יום על כל תלונה שתועבר אליו מהעירייה בדבר פגיעה בזכויות העובדים המועסקים על ידו. בתשובתו יפרט הקבלן את הליך בדיקת התלונה ואת האופן שבו טופלה.

42.17 הקבלן יפעיל מנגנון מסודר וקבוע המתעד את נוכחות עובדיו בעבודה.

42.18 הקבלן מתחייב להבטיח תנאי בטיחות ותנאים לשמירת בריאות העובדים ורווחתם כדרוש בחוק, ובאין דרישה חוקית, כפי שיידרש על ידי מפקחי העבודה, כהגדרתם בחוק ארגון הפיקוח על העבודה, תשי"ד 1954.
מבלי לפגוע באמור לעיל, על הקבלן יחולו כל החוקים, התקנות וההוראות החלות בדין בנושא בטיחות לרבות בטיחות בעבודה. כמו כן, מתחייב הקבלן למלא אחר כל הוראות חוק ארגון הפיקוח על העבודה, תשי"ד-1954, והתקנות שהותקנו מכוחו לרבות תקנות ארגון הפיקוח על העבודה (מסירת מידע והדרכת עובדים), תשנ"ט-1999 וכן כל חוק או תקנה שיבואו במקומם.

42.19 במקרה של עבודות מיוחדות, על הקבלן לדאוג לבגדי עבודה מיוחדים ולציוד מיוחד בעבור עובדיו. המנהל, או בא כוחו, יהיה רשאי להחליט אם בעבודה הנדונה יש צורך בבגדי עבודה מיוחדים ו/או בציוד מיוחד ועל פי הוראותיו ינהגו.

42.20 לפי דרישה בכתב מאת המנהל, או בא כוחו, או המפקח, יחליף הקבלן את מנהל העבודה המוסמך, או מנהלי העבודה האחרים, או כל עובד או אדם אחר מטעם הקבלן, אם לדעת המנהל, או בא כוחו, או המפקח, אין הם מתאימים לתפקיד.

42.21 הקבלן ימלא כל דרישה מטעם המנהל, או בא כוחו, או המפקח, בדבר הרחקתו מאתר העבודה של כל אדם המועסק על ידיו באתר העבודה, אם לדעת המנהל, או בא כוחו, או המפקח, התנהג אותו אדם שלא כשורה, או שאינו מוכשר למלא תפקידיו, או שהוא מבצע תפקידיו ברשלנות. אדם שהורחק לפי דרישה כאמור - לא יחזור הקבלן להעסיקו, בין במישרין ובין בעקיפין באתר העבודה. אי מילוי ההוראות סעיף קטן זה, יחייב את הקבלן בפיצויים מותנים מראש בסך השווה לשכרו של פועל יומי בסכום הנקוב בכתב הכמויות הרצוף לחוזה זה ואם לא נקב בסכום כזה לפי סכום השכר היומי הממוצע של פועל באותו סוג עבודה ליום לכל פועל, בעל מלאכה, או עובד אחר שיעסיקנו הקבלן בניגוד להוראות סעיף קטן

זה, מבלי צורך בהתראה נוטריונית ועצם הפרת סעיף קטן זה תשמש במקום התראה.

.43 **<u>פנקסי כח אדם ומצבות כח אדם</u>**

43.1 הקבלן מתחייב, שבביצוע העבודה ינוהלו, לשביעות רצונו של המפקח, פנקסי כח אדם שיירשם בהם שמו, מקצועו וסיווגו המקצועי של כל עובד וכן ימי עבודתו, שעות עבודתו ושכר עבודתו.

43.2 הקבלן מתחייב להמציא לעירייה ולמפקח, לפי דרישה, את פנקסי כח האדם לשם ביקורת וכן להכין ולהמציא למפקח, לפי דרישתו ולשביעות רצונו, מצבת כח אדם חודשית, שבועית ויומית, שתכלול את חלוקת העובדים לפי מקצועותיהם, סוגיהם והעסקתם.

43א **<u>רווחת העובדים</u>**

הקבלן מתחייב כי יוסדר לעובדים המועסקים בביצוע העבודה, סידורי נוחיות ומקומות אכילה נאותים באתר העבודה, לשביעות רצונו של המפקח.

43ב **<u>פניה לפי חוק המרשם הפלילי</u>**

העירייה או המנהל מטעמה יהיו מוסמכים לקבל מן הקבלן את פרטיו ו/או פרטי העובדים מטעמו בכל עת וזאת לצורך פניה למשטרת ישראל על פי סעיף 8 לחוק המרשם הפלילי ותקנת השבים, תשמ"א – 1981.

<u>פרק ה' - ציוד, חומרים ואורח מקצועי</u>

.44 **<u>אספקת ציוד מתקנים וחומרים</u>**.

44.1 הקבלן מתחייב לספק, על חשבונו, את כל הציוד, המיתקנים, החומרים והדברים האחרים הדרושים לביצועה היעיל של העבודה בקצב הדרוש.

44.2 רואים את הקבלן כאילו נמצאים ברשותו כל ציוד והמתקנים הדרושים לביצוע היעיל של העבודה בקצב הדרוש.

44.3 למרות האמור בסעיף קטן 44.1, שומרת לה העירייה את הזכות לספק לקבלן את החומרים (כולם או מקצתם) שהיא תמצא לנחוץ, במחירי היסוד הנקובים ברשימת הכמויות והמחירים ולחייב במחיר החומרים את חשבונו של הקבלן, מיד עם מסירתם לקבלן. השתמשה העירייה בזכות זו, יחולו על החומרים שהיא תספקם לקבלן כללים אלה:

44.3.1 הקבלן ישתמש בחומרים האמורים אך ורק לביצוע העבודה.

44.3.2 כשהוכנסו חומרים מהחומרים האמורים לאתר העבודה - לא יהא הקבלן רשאי להוציא אותם או חלק מהם מאתר העבודה, אלא אם קיבל לכך מראש רשות בכתב מאת המנהל או בא כוחו.

44.3.3 הקבלן מתחייב שהחומרים האמורים, כולם או מקצתם, לא יוחלפו בחומרים אחרים, אלא אם קיבל לכך מראש רשות בכתב מאת המנהל או מבא כוחו.

44.4 הוקצבו לקבלן ע"י רשות מוסמכת, על פי המלצת העירייה, חומרים שחלים עליהם פיקוח או הגבלות בקשר לקצובם או חלוקתם, יחולו עליהם הכללים שבפסקאות 44.3.1, 44.3.2, 44.3.3. לא השתמש הקבלן בחומרים שהוקצבו כאמור לביצוע העבודה מסיבה כל שהיא, עליו להציעם למכירה לעירייה במחיר הקרן, בתוספת הוצאות ההובלה לאתר העבודה. לא קנתה העירייה את החומרים המוצעים תוך 30 יום מיום ההצעה כאמור, יוכל הקבלן להשתמש בחומרים למטרה אחרת, בהסכמת הרשות המוסמכת שהקציבה את החומרים.

44.5 לצורך סעיף זה דין דלק ושמנים, שמשתמשים בהם בביצוע העבודה להפעלת ציוד מכני כבד לעבודות עפר - כדין חומרים.

45. **חומרים ומוצרים**

45.1 כל החומרים והמוצרים שיסופקו ע"י הקבלן לצורך ביצוע העבודה יהיו חדשים ושלמים ויתאימו בתכונותיהם מכל הבחינות להוראות החוזה ולדרישות התקנים הישראליים המעודכנים. בהעדר תקנים לחומרים ולמוצרים כל שהם - יהיו אלה חומרים ומוצרים שיתאימו לדוגמאות שיאושרו ע"י המנהל או בא כוחו. הקבלן מתחייב לספק את כל החומרים והמוצרים מהסוג המעולה מתוך הסוגים השונים שמתירים התקנים הישראליים, אלא אם כן נקבע להם בחוזה במפורש סוג אחר.

45.2 נאמר במפורש, שהקבלן אחראי לכל הפגמים, המגרעות והליקויים שיתגלו בחומרים ובמוצרים שהשתמש בהם לביצוע העבודה, בין שאלה סופקו על ידיו ובין שאלה סופקו ע"י העירייה, אף אם החומרים או המוצרים האלה עמדו בבדיקות התקנים הישראליים ואושרו ע"י המנהל או בא כוחו.

46. **תוצאות הבדיקות**

46.1 התשלומים בעד בדיקת דגימות במבדקות או במכונים המאושרים ע"י המנהל או בא כוחו ושעמדו בדרישות התקנים הישראליים - יחולו על העירייה.

46.2 התשלומים וההוצאות הכרוכים בבדיקת דגימות שלא עמדו בדרישות התקנים הישראליים, והתשלומים וההוצאות הכרוכים בהעמסות ובניסויים באתר העבודה, וכן התשלומים וההוצאות הכרוכים בבדיקות הנוספות הקשורות והנובעות מאי התאמת הדגימות לדרישות התקן הישראלי - יחולו על הקבלן.

46.3 כל החומרים והמוצרים - בין אלה המיוצרים בבית החרושת, בבתי המלאכה ובמקומות אחרים ובין אלה הנעשים באתר העבודה - אשר יידרשו לשם בדיקות תקניות או אחרות, יסופקו ע"י הקבלן, על חשבונו והוצאותיו.

46.4 הקבלן יהיה חייב לשלוח את החומרים והמוצרים לשם בדיקות תקינות או אחרות, למקום בו יורה המנהל או בא כוחו והוצאות הובלתם למקום הבדיקות יחולו על הקבלן.

47. <u>מדגמים</u>

כל המדגמים שהקבלן חייב לעשותם בהתאם לחוזה, יסופקו ע"י הקבלן לעירייה, על חשבונו והוצאותיו של הקבלן. מדגמים אחרים חייב הקבלן לעשותם לפי דרישת המנהל או בא כוחו ולספקם לעירייה, על חשבונה והוצאותיה, ובתנאי שהמנהל או בא כוחו יאשרו מראש את ההוצאה הכספית.

48. <u>אורח מקצועי</u>

כל העבודות תבוצענה בהתאם לחוזה ובאורח מקצועי נכון, לשביעות רצונו המלאה של המנהל או בא כוחו. עבודות שלגביהן קיימים חוקים, תקנות או הוראות מטעם רשויות מוסמכות, תבוצענה בהתאם לחוקים, לתקנות ולהוראות אלה. מחובתו של הקבלן להמציא למנהל או לבא כוחו, אישור רשמי מאת הרשויות המוסמכות על התאמת העבודות לחוקים, לתקנות ולהוראות האמורים לעיל, וכל ההוצאות הקשורות או הנובעות מכך יחולו על הקבלן.

49. <u>בדיקת חלקי העבודה שנועדו להיות מכוסים</u>

49.1 הקבלן מתחייב למנוע את כיסויו או הסתרתו של חלק כלשהו מהעבודה שנועד להיות מכוסה או מוסתר ללא הסכמתו של המפקח.

49.2 הושלם חלק כלשהו מהעבודה שנועד להיות מכוסה או מוסתר, יודיע הקבלן על כך למפקח, 48 שעות מראש, כדי לאפשר למפקח לבדוק, לבחון ולמדוד את החלק האמור מהעבודה, לפי כיסויו או הסתרתו, ולקבוע את ההוראות הדרושות בטרם יכוסה החלק האמור מהעבודה.

49.3 כיסה הקבלן חלק כלשהו מהעבודה בניגוד להוראותיו של המפקח, או לא הודיע הקבלן למפקח מראש על הכיסוי, יגלה ויחשוף הקבלן על חשבונו והוצאותיו לשם בקורת, את החלק של העבודה שכוסה, עפ"י דרישת המפקח ובתוך הזמן שנקבע על ידיו ויכסנו מחדש מיד לאחר אישור אותו החלק מהעבודה ע"י המפקח.

49.4 הודיע הקבלן למפקח על השלמת חלק כלשהו מהעבודה שנועד להיות מכוסה או מוסתר, ולא קיבל הוראה מאת המפקח למנוע את כיסויו או הסתרתו, הרי יהיה חייב הקבלן, עפ"י דרישת המנהל או בא כוחו שתינתן

לו מזמן לזמן, לחשוף, לגלות, לקרוע פתחים ולעשות חורים בכל חלק מהעבודה לפי הוראות המנהל או בא כוחו, לצורך בדיקתו ובחינתו ולאחר מכן להחזירו לתיקנו, לשביעות רצונו של המנהל. הוכיחו הבדיקות שהחלק האמור בוצע לשביעות רצונו של המנהל או בא כוחו, יחולו ההוצאות הכרוכות בעבודה האמורה על העירייה. לא היו הבדיקות לשביעות רצונו של המנהל או בא כוחו, יחולו ההוצאות הכרוכות בעבודה האמורה הנ"ל על הקבלן.

49.5 יסרב הקבלן למלא את דרישת המפקח כאמור בסעיפים 49.3 ו- 49.4 ו/או יתרשל בכך, יהא המנהל או בא כוחו רשאי להעסיק פועלים על חשבונו של הקבלן והוצאותיו, לשם גילוי חלק כלשהו מהעבודה וכיסויו.

49.6 הוצאות שחלות לפי סעיף זה על הקבלן, רשאית העירייה לנכותן מכל סכום שיגיע לקבלן בכל זמן שהוא וכן תהיה רשאית לגבותן מהקבלן בכל דרך אחרת.

.50 **<u>סילוק חומרים פסולים ומלאכה פסולה</u>**

50.1 המפקח יהיה רשאי להורות לקבלן, בכל עת, תוך כדי מהלך העבודה:

50.1.1 על סילוק כל חומרים כלשהם מאתר העבודה, שאינם מתאימים לייעודם, לדעת המפקח, בתוך תקופת זמן אשר תצוין בהוראה לאתר סילוק פסולת מוכרז, שאושר על ידי המשרד לאיכות הסביבה.

50.1.2 על הבאת חומרים תקינים ומתאימים לייעודם, במקום החומרים האמורים בסעיף 50.1.1 דלעיל.

50.1.3 על סילוקו, הריסתו והקמתו מחדש של חלק כלשהו מהעבודה שהוקם ע"י שימוש בחומרים בלתי מתאימים, או במלאכה בלתי מתאימה או בניגוד לתנאי החוזה.

50.2 לא מילא הקבלן אחר הוראות המפקח לפי סעיף 50.1, תהא העירייה רשאית לבצעה על חשבון הקבלן והקבלן ישא בכל ההוצאות הכרוכות בביצוע ההוראה והעירייה תהא רשאית לגבותן או לנכותן מכל סכום

שיגיע לקבלן בכל זמן שהוא וכן תהא רשאית לגבותן מהקבלן בכל דרך אחרת.

פרק ו' - התחלת העבודה, מהלכה, סיומה והארכתה

51. מועד התחלת העבודה

הקבלן יתחיל בבצוע העבודה בתאריך שייקבע ע"י המנהל בהוראה בכתב, שתיקרא "צו התחלת עבודה" או בפקודת העבודה, ויתקדם בביצוע בקצב הדרוש להשלמת העבודה, תוך התקופה שנקבעה בחוזה ובהתאם ללוח הזמנים ושלבי ההתקדמות הנזכרים בסעיף 19 לעיל, פרט אם קיבל מאת המנהל הוראה מפורשת אחרת.

52. העמדת אתר העבודה לרשות הקבלן

לפני מתן ההוראה להתחיל בביצוע העבודה, או בשעת מתן אותה הוראה, תעמיד העירייה לרשות הקבלן את אתר העבודה, או אותו חלק ממנו, הדרוש לדעת המנהל, להתחלת ביצועה של העבודה והמשכתה בהתאם ללוח הזמנים ולשלבי ההתקדמות הנזכרים בסעיף 19. לאחר מכן תעמיד העירייה לרשות הקבלן מזמן לזמן, חלקים נוספים מאתר העבודה, הכל כפי שיידרש, לדעת המנהל, לביצוע העבודה בהתאם ללוח הזמנים ולשלבי ההתקדמות האמורים.

53. הכנות לביצוע העבודה

אם יידרש על ידי המנהל, לפני התחלת ביצוע העבודה ולמועד שנקבע ע"י המנהל יגדר הקבלן את אתר העבודה, ידאג להתקנת צינורות המים הדרושים להספקת מים לביצוע העבודה וסידורי ההגנה בפני שטפונות, יקים צריף או מבנה ארעי אשר ישמש מחסן לחומרי עבודה וכלים; ויעשה את כל שאר ההכנות הדרושות לביצוע העבודה, כדי הנחת דעתו של המנהל. מים לביצוע העבודה יסופקו לקבלן ע"י העירייה, אלא אם נקבע אחרת בתנאי המכרז. כל ההכנות הנ"ל תהייה על חשבון הקבלן.

54. מועד סיום העבודה

54.1 בכפיפות לדרישה כלשהי הכלולה בחוזה, בדבר השלמת חלק כלשהו מהעבודה לפני סיומה המלא והגמור של העבודה, מתחייב הקבלן לסיים את העבודה כולה תוך הזמן שנקבע בחוזה, או בפקודת העבודה שמניינו

יתחיל מהתאריך שנקבע ע"י המנהל בצו התחלת העבודה, או בפקודת העבודה. כמו כן, מצהיר הקבלן שידוע לו כי העירייה תהא ראשית להשתמש באותו חלק מהעבודה לפי שיקול דעתה לאחר השלמת ביצועו.

54.2 ניתנה ארכה לסיום העבודה כולה, בהתאם לסעיף 55 דלהלן, יוארך המועד לסיום העבודה בהתאם לכך.

.55 **<u>ארכה לסיום העבודה</u>**

סבור המנהל כי יש מקום להארכת המועד לסיום העבודה מחמת שינויים או תוספות למבנה, או מחמת כח עליון, או תנאים מיוחדים המחייבים, לדעת המנהל, מתן ארכה. ייתן המנהל ארכה לסיום העבודה לתקופה מתאימה ומתקבלת על הדעת, בתנאי שהקבלן ביקש ארכה בכתב תוך 7 ימים מיום שניתנו הוראות לשינויים, או לתוספות, או מיום שנוצרו תנאים מחמת כח עליון או תנאים מיוחדים אחרים.

.56 **<u>מהירות הביצוע</u>**

על הקבלן להביא בחשבון כי עליו לבצע את העבודה או חלק מהעבודה, אשר תימסר לו במהירות הדרושה בכדי לא לעכב את פעילות העירייה בנושא בהתאם למטרות השונות של העירייה. אם, לפי דעת המנהל, הקבלן לא יבצע את העבודה במהירות המבטיחה את סיום העבודה למועד הקבוע, תהיה העירייה זכאית לנקוט בכל האמצעים הדרושים לגמר העבודה. ככל שתמצא לנחוץ ועל חשבונו של הקבלן, ללא כל קשר למחירי היחידה אשר נקבעו בחוזה עמו.

.57 **<u>קצב ביצוע</u>**

57.1 אין הקבלן, לדעת המפקח, מתקדם בביצוע העבודה במידה במבטיחה את סיומה למועד הקבוע בחוזה, או עד גמר הארכה שניתנה לסיום העבודה - יודיע המנהל לקבלן על כך בכתב והקבלן ינקוט מיד אמצעים הדרושים כדי להבטיח את סיום העבודה במועדה.

לא נקט הקבלן באמצעים הדרושים לסיום העבודה במועדה להנחת דעתו של המנהל, יחולו במקרה כזה הוראות סעיף 84 דלהלן.

57.2 אי מתן הודעה ע"י המנהל לפי סעיף קטן זה אינו משחרר את הקבלן ממילוי התחייבותו לסיום העבודה במועד שנקבע בחוזה או בפקודת העבודה.

57.3 בחר הקבלן, בין היתר, לשם סיום העבודה במועד לעבוד במשמרות וקיבל אישור לכך מאת המנהל או בא כוחו, לא יהא הקבלן זכאי לתשלומים נוספים עקב העבודה במשמרות.

57.4 הקבלן יפצה ויפטור את העירייה, על חשבונו והוצאותיו, מכל תביעה שתוגש נגדה בכל הקשור או הנובע מעבודה במשמרות.

57.5 יהיה צורך לדעת המנהל, בכל זמן שהוא, להחיש את קצב ביצוע העבודה מכפי שנקבע תחילה, יפנה המנהל בכתב אל הקבלן והקבלן מתחייב לעשות כמיטב יכולתו להחשת ביצוע העבודה כמבוקש ע"י המנהל, וכן מתחייב הקבלן למלא אחר כל הוראות המנהל לצורך זה, בנוגע לשעות העבודה, ימי העבודה ושיטות העבודה.

57.6 מילא הקבלן את התחייבותו לפי סעיף 57.5 דלעיל ונגרמו לו כתוצאה מכך, לדעת המנהל, הוצאות נוספות על אלה הכרוכות בביצוע העבודה לפי הקצב שנקבע תחילה, תחזיר העירייה לקבלן את ההוצאות הנוספות האמורות, בשיעור שייקבע ע"י המנהל, בתוספת 12% עבור רווח והוצאות כלליות.

58. **<u>פיצויים מוסכמים בגין איחור</u>**

58.1 מוסכם בין הצדדים כי אם הקבלן יאחר בהתחלת ביצוע העבודות ו/או יאחר במועד סיום העבודות על פי לוח הזמנים המוסכם בחוזה ובנספחיו, או על פי לוח הזמנים המפורט בכל פקודת עבודה, בהתאם לתנאי החוזה או נספחיו, או עד גמר הארכה שניתנה לסיום העבודה, ישלם הקבלן פיצויים מוסכמים וקבועים מראש בגין כל יום איחור בעד כל יום של איחור במועד התחלת ביצוע העבודות שנקבע בחוזה או בפקודת העבודה או בעד כל יום של איחור שבין המועד הסופי שנקבע לסיום העבודה לבין מועד סיום העבודה בפועל (להלן: "הפיצויים המוסכמים בגין איחור").

58.2 שיעור הפיצויים המוסכמים בגין איחור יהיה בהתאם לסכום שנקבע בסעיף 8 ב"תנאים המיוחדים להתקשרות" (נספח א' לחוזה זה), ליום איחור.

58.3 העירייה תהיה רשאית לנכות את סכום הפיצויים המוסכמים בגין איחור מכל סכום שיגיע לקבלן בכל זמן שהוא, וכן תהא רשאית לגבותו מהקבלן בכל דרך אחרת. תשלום הפיצויים או הניכויים אין בו כשלעצמו משום שחרור הקבלן מהתחייבותו לסיים את העבודה, או מכל התחייבות אחרת על פי החוזה.

58.4 נתן המנהל לקבלן, לפני סיום העבודה, תעודת סיום לגבי חלק כל שהוא מהעבודה, לפי סעיף 61, יופחת בעד כל יום שלאחר מתן תעודת הסיום האמורה חלק יחסי מהפיצויים המוסכמים בגין איחור.

59. **<u>פיצויים מוסכמים בגין עבודה לקויה</u>**

59.1 מוסכם בין הצדדים כי בכל מקרה בו העבודה לא בוצעה באיכות הנדרשת בחוזה על נספחיו על פי שיקול דעתו הבלעדי של המפקח (להלן: "עבודה לקויה") והקבלן יידרש לבצע עבודה חוזרת על מנת לתקן את הליקויים שהתגלו, ישלם הקבלן פיצויים מוסכמים וקבועים מראש (להלן: "הפיצויים המוסכמים בגין עבודה לקויה").

59.2 שיעור הפיצויים המוסכמים בגין עבודה לקויה יהיה בהתאם לסכום שנקבע בסעיף 9 ב"תנאים המיוחדים להתקשרות" (נספח א' לחוזה זה).

59.3 בנוסף על הפיצויים המוסכמים בגין עבודה לקויה יחוייב הקבלן בפיצויים מוסכמים בגין איחור בגין כל יום איחור, או חלקו, בו מבוצעת העבודה החוזרת באתר.

59.4 חיוב הקבלן יקבע על ידי המפקח באישור המהנדס ויהיה סופי.

60. **<u>שימוש או אי שימוש בזכויות</u>**

60.1 הסכמה מצד המנהל לסטות מתנאי החוזה במקרה מסוים לא תהווה תקדים ולא ילמדו ממנה גזירה שווה למקרה אחר.

60.2 לא השתמשו המנהל, או בא כוחו, או המפקח, בזכויות הניתנות להם לפי החוזה במקרה מסוים, אין לראות בכך ויתור על אותן זכויות במקרה אחר ואין ללמוד מהתנהגות זו ויתור כל שהוא על זכויות וחובות לפי החוזה.

.61 **<u>תעודת סיום</u>**

61.1 הושלמה העבודה - יודיע על כך הקבלן למפקח בכתב והמפקח יבדוק את העבודה תוך 10 ימים מיום קבלת ההודעה ואם ימצא אותה מתאימה לתנאי החוזה ומשביעה את רצונו, יוציא המנהל לקבלן תעודת סיום, תוך שבוע ימים מיום קבלת העבודה על ידיו. ימצא המפקח שהעבודה לקויה עליו להודיע על כך לקבלן בכתב ועל הקבלן לתקן את העבודה.

61.2 חייב הקבלן לפי תנאי החוזה, להשלים חלק מסוים מהעבודה במועד מסוים, לפני המועד הסופי שנקבע לסיום העבודה כולו, או שהושלם חלק כלשהו מהעבודה והעירייה החזיקה או השתמשה בו - יוציא המנהל תעודת סיום לגבי אותו חלק מהעבודה עפ"י דרישת הקבלן בכתב; ומתן התעודה אינו פוטר את הקבלן מלבצע ולהשלים, לשביעות רצונו של המפקח, כל חלק או פרט שטרם בוצע או הושלם לשביעות רצונו, באותו חלק מהעבודה שלגביו ניתנה תעודת הסיום.

61.3 מתן תעודת סיום כלשהי אינו משחרר את הקבלן מהתחייבויותיו לפי כל תנאי מתנאי חוזה זה.

61.4 קבע המנהל, כי הושלמה העבודה, או הושלם החלק המסוים מהעבודה, שעל הקבלן יהיה להשלימו במועד מסוים, חייב הקבלן למסור לעירייה את העבודה או אותו חלק מסוים מהעבודה, כאמור הכל לפי העניין, הקבלן אינו רשאי לעכב את מסירת העבודה או החלק המסוים מהעבודה, מחמת דרישות, טענות או תביעות כלשהן שיש לו כלפי העירייה.

<u>פרק ז' - בדק ותיקונים</u>

.62 <u>הגדרת "תקופת הבדק"</u>

לצורך החוזה, תקופת הבדק פירושה: התקופה המתחילה עם מסירת תעודת הסיום בהתאם לסעיף 61, או במקרה של תעודת סיום לגבי חלקים שונים של

העבודה - מהתאריכים הנקובים בתעודות האמורות לגבי החלקים האמורים; אורך התקופה יהיה כמוגדר בסעיף 5 ל"תנאים המיוחדים להתקשרות" (נספח א' לחוזה זה). נקבעו בתנאי המכרז תקופות בדק אחרות - יחייבו התקופות הקבועות בתנאי המכרז, ובכל מקרה לא יקטן אורך תקופת הבדק מהקבוע בתוספת לחוק המכר (דירות), תשל"ג - 1973.

.63 **<u>תיקונים ע"י הקבלן</u>**

63.1 פגמים, ליקויים וקלקולים כלשהם שהתגלו תוך תקופת הבדק בעבודה או בעבודות שבוצעו לפי סעיף 30 (פרט לבלאי רגיל) והם תוצאה מביצוע העבודה שלא בהתאם לחוזה, או להוראותיו של המפקח, או תוצאה משימוש בחומרים לקויים או מאורח מקצועי לקוי - יהא הקבלן חייב לתקנם על חשבונו והוצאותיו בתוך תקופת הבדק, או בתום תקופת הבדק, הכל לפי דרישת המנהל, או בא כוחו ובמועד שנקבע לכך ע"י המנהל, או בא כוחו בכתב. אם אין הפגמים, הליקויים והקלקולים בעבודה או בעבודות שבוצעו לפי סעיף 30 ניתנים לתקון, לדעת המנהל או בא כוחו, יהיה הקבלן חייב בתשלום פיצויים לעירייה בסכום שייקבע ע"י המנהל.

63.2 אין בסעיף קטן 63.1 דלעיל כדי לגרוע מהאמור בסעיפים 65 ו- 64.1 דלהלן.

.64 **<u>פגמים וחקירת סיבותיהם</u>**

64.1 נתגלו פגמים, ליקויים וקלקולים במבנה, בזמן ביצועו או תוך תקופת הבדק, רשאי המנהל, או בא כוחו, לחקור את סיבות הפגמים, הליקויים והקלקולים שנתגלו במבנה. נמצא שהפגם, הליקוי או הקלקול הוא כזה שאין הקבלן אחראי לו לפי החוזה, יחולו הוצאות החקירה והתיקונים על העירייה; נמצא שהפגם, הליקוי או הקלקול הוא כזה שהקבלן אחראי לו לפי החוזה, יחולו הוצאות החקירה על הקבלן וכן יהא הקבלן חייב לתקן על חשבונו והוצאותיו את הפגמים, הליקויים או הקלקולים וכל הכרוך בהם. אם אין הפגמים, הליקויים או הקלקולים ניתנים לתקון, יהיה הקבלן חייב בתשלום פיצויים לעירייה, בסכום שייקבע ע"י המנהל.

64.2 נתגלו פגמים, ליקויים וקלקולים במבנה תוך 5 שנים לאחר גמר תקופת הבדק, הנובעים מביצוע העבודה שלא בהתאם לתנאי החוזה, יהיה הקבלן חייב לתקן את הפגמים, הליקויים, הקלקולים וכל הכרוך בהם על חשבונו

והוצאותיו ואם אין הפגמים, הליקויים או הקלקולים ניתנים לתיקון, יהיה חייב הקבלן בתשלום פיצויים לעירייה, בסכום שייקבע ע"י המנהל.

.65 **<u>תיקונים ע"י אחרים על חשבונו של הקבלן</u>**

לא ימלא הקבלן אחרי הוראות סעיפים 63-64 דלעיל, רשאית העירייה לבצע את העבודות האמורות על ידי קבלן אחר או בכל דרך אחרת, ובמידה שההוצאות האמורות חלות על הקבלן, תהא העירייה רשאית לגבות, או לנכות, את ההוצאות האמורות, בתוספת של 15% שייחשבו כהוצאות משרדיות, מכל סכום שיגיע לקבלן בכל זמן שהוא וכן תהא העירייה רשאית לגבותן מהקבלן בכל דרך אחרת.

<u>פרק ח' - שינויים, הוספות והפחתות</u>

.66 **<u>שינויים</u>**

66.1 המנהל רשאי להורות בכל עת שימצא לנכון, על עשיית שינויים בעבודה ובכל חלק ממנה, לרבות שינויים בצורתה של העבודה, באופיה, בסגנונה, בממדיה וכיו"ב, והקבלן מתחייב למלא אחר הוראותיו. מבלי לגרוע מכלליותו של סעיף זה, רשאי המנהל להורות על:

66.1.1 הגדלת הכמויות הנקובות ברשימת הכמויות או הקטנתן;

66.1.2 השמטת פריטים הנקובים ברשימת הכמויות;

66.1.3 שינוי האופי, הסוג והאיכות של הפריטים הנקובים ברשימת הכמויות;

66.1.4 שינוי גובהי המפלסים, המתארים והממדים של העבודה ופרטיה;

66.1.5 הוספה פריטים מכל סוג שהוא הדרושים להקמת העבודה;

66.1.6 הגדלה או הקטנה של פקודות עבודה ולוח הזמנים לביצוע.

.67 **<u>ההוראה לשינויים תינתן בכתב</u>**

הקבלן לא יעשה שינויים בעבודה, אלא אם כן קיבל תחילה הוראה על כך מאת המנהל בכתב, ובתנאי שאם מסיבות כל שהן נתן המפקח, שהוסמך לכך בהתאם לסעיף 8, הוראה לקבלן בעל פה לעשות שינויים בעבודה וההוראה אושרה לאחר

מכן ע"י המנהל בכתב, בין לפני ביצוע השינויים ובין לאחר ביצועם, תיחשב ההוראה שניתנה ע"י המפקח בע"פ כאילו ניתנה מלכתחילה ע"י המנהל בכתב. כל הוראה שניתנה ע"י המפקח, כאמור לעיל, תאושר בכתב ע"י המנהל, תוך 7 ימים מיום מסירתה.

68. **<u>היקף השינויים</u>**

68.1 המנהל יהא זכאי להורות לקבלן לבצע שינויים בעבודה, כאמור בסעיף 67 דלעיל, והוראות אלה יחייבו את הקבלן.

68.2 קיבל הקבלן הוראה לשינויים, ולא טען הקבלן תוך 7 ימים מיום קבלת הוראת השינויים האמורה שאין היא מחייבת אותו, אין שומעים את תלונותיו.

69. **<u>הערכת שינויים</u>**

69.1 ערכו של כל שינוי שבוצע מכוחה של הוראת שינויים, ייקבע ע"י המנהל בכפיפות לתנאים הבאים:

69.1.1 אם לדעתו של המנהל כלולים בחוזה פריטים זהים לאלה שבהוראת השינויים - ייקבע ערכם של השינויים לפי מחירי היחידה שבחוזה;

69.1.2 אם לדעתו של המנהל כלולים בחוזה פריטים דומים לאלה שבהוראת השינויים - ייקבע ערכם של השינויים על בסיס מחירי היחידה שבחוזה;

69.1.3 אם לדעתו של המנהל אינם נמצאים בחוזה פריטים זהים או דומים לאלה שבהוראת השינויים, הרי:

69.1.3.1 אם הפריטים שבהוראת השינויים (בסעיף קטן זה: "הפריטים המחליפים") באים במקום פריטים שבחוזה (בסעיף קטן זה: "הפריטים המוחלפים"), ייקבעו מחירי היחידה של הפריטים המחליפים לפי ההפרש שבין ערכם של הפריטים המחליפים ולבין

ערכם של הפריטים המוחלפים, על בסיס מחירי היחידה שבחוזה.

69.1.3.2 אם הפריטים שבהוצאת השינויים באים כתוספת לפריטים שבחוזה יקבע המנהל את מחירי היחידה של הפריטים שבהוראת השינויים לפי ערך השוק, או לפי ערך העבודה והחומרים בזמן מתן ההוראה לשינויים, בתוספת של עד 12% מערך החומרים, כתמורה מלאה ושלמה בעבור כל ההוצאות הכלליות, לרבות ניהול העבודה והרווח.

69.2 שיעור האחוז בעבור ההוצאות הכלליות והרווח ייקבע ע"י המנהל בהתאם למהותו ולאופיו של כל שינוי ושינוי, השיעור יהיה עד 12% בלבד.

69.3 בחישוב ערך העבודה יילקחו בחשבון תעריפי שכר העבודה, שנקבעו ע"י האיגוד המקצועי בו מאורגן המספר הגדול ביותר של העובדים במקצוע הנדון וכל ההטבות הסוציאליות המשתלמות ע"י הקבלן; ובלבד ששיעורן לא יעלה על שיעור ההטבות הסוציאליות שהונהגו מזמן לזמן ע"י האיגוד המקצועי האמור לעיל.

69.4 בחישוב ערך החומרים יילקחו בחשבון מחירי החומרים, כפי שפורסמו ע"י הלשכה המרכזית לסטטיסטיקה. מחירי החומרים שאינם מתפרסמים ע"י הלשכה המרכזית לסטטיסטיקה, יאושרו ע"י המנהל על פי חשבוניות שיוצגו בפניו על ידי הקבלן.

70. **<u>סמכות מיוחדת למנהל</u>**

70.1 על אף האמור בפסקאות 69.1, 69.2 ו- 69.3 דלעיל, הרי אם לדעתו של המנהל אין לקבוע את מחירי היחידה של הפריטים שבהוראת השינויים לפי מחירי יחידה הנקובים בחוזה, או על בסיס מחירי היחידה שבחוזה, עקב השוני ו/או ההבדל שבין מהותם ו/או כמויותיהם של הפריטים שבהוראת השינויים לבין מהותם ו/או כמויותיהם של הפריטים שבחוזה - ייקבעו מחירי היחידה של הפריטים שבהוראת השינויים לפי סעיף קטן 69.1.3.2 דלעיל.

70.2 קביעתו של המנהל לעניין מחירי היחידה של הפריטים שבהוראת השינויים היא סופית.

.71 **עבודה ביומית**

71.1 ניתנה הוראה לקבלן לבצע שינויים בעבודה ביומית, ישולם לקבלן בעד השינויים שבוצעו בעבודה ביומית על פי סעיפי עבודה ביומית בכתב הכמויות, בתוספת 12% לערך החומרים כתמורה מלאה ושלמה בעבור כל ההוצאות הכלליות לרבות הנהלת עבודה והרווח.

71.2 ערך החומרים לצורך סעיף זה, ייקבעו ע"י המפקח על יסוד רשימות מדויקות של:

71.2.1 כמויות החומרים שהושקעו בעבודה;

71.2.2 הוצאות הובלה;

71.2.3 הוצאות ציוד מכני כבד.

71.3 הרשימות האמורות בסעיפים 71.2.1, 71.2.2 ו- 71.2.3 תימסרנה למפקח בשני העתקים בסוף כל שבוע.

71.4 רשימת שמות העובדים, מקצועם ושעות עבודתם בכל יום ויום ירשמו ביומן העבודה, לאחר כל יום עבודה ויאושרו על ידי המפקח.

71.5 ערך שכר העבודה ומחירי החומרים ייקבעו ליום ביצוע השינויים בעבודה יומית ולפי הכללים המפורטים לעיל ועל פי סעיף 70 לעיל.

.72 **תביעות הקבלן**

72.1 הקבלן יגיש למפקח בסוף כל עבודה או כל חודשיים, על פי המוקדם מביניהם, רשימה שתפרט את כל תביעותיו לתשלומים נוספים, שלא הותנה עליהם, ואשר לפי דעתו הוא זכאי להם עקב ביצוע העבודה במשך החודשיים שקדמו לחודשיים שבסופם היה על הקבלן להגיש את הרשימה האמורה. הרשימה האחרונה שתוגש, תוגש לא יאוחר ממועד הגשתו של החשבון החלקי שקדם להגשתו של החשבון הסופי.

72.2 תביעה שלא הוכללה ברשימת התביעות, כאמור בסעיף 72.1 דלעיל, רואים את הקבלן כאילו ויתר עליה לחלוטין וללא תנאי, פרט אם הודיע בסוף החודשיים, כאמור, על כוונתו להגיש את התביעה.

72.3 הקבלן לא יפסיק את ביצוע העבודה מחמת דרישה, תביעה או טענה כל שהיא שיש לו כלפי העירייה.

73. **<u>החובה להגיש ניתוח תמחירי</u>**

לצורך קביעת מחירים לעבודות שינויים הקבועות בסעיפים 66 עד 71 לעיל יהא הקבלן חייב, עפ"י דרישת המנהל או בא כוחו, להמציא ניתוח תמחירי של מחירי היחידה לפריטים כלשהם, בין שהם כלולים בחוזה ובין שהם קשורים בעשיית שינויים.

74. **<u>אסור לעכב את ביצוע השינויים</u>**

הקבלן אינו רשאי לעכב את ביצועם של השינויים מחמת אי קביעת ערכם ולבצעם מיד עם קבלת ההוראה מאת המנהל.

<u>פרק ט' - מדידות</u>

75. **<u>מדידת הכמויות והשיטה</u>**

75.1 כמויות העבודה הנקובה בכתב הכמויות או בפקודות העבודה אינן אלא אומדן בלבד ואין לראותן ככמויות מדויקות הנדרשות למעשה, לצורך ביצוע העבודה ע"י הקבלן.

75.2 כמות העבודה שתבוצע למעשה לפי החוזה, תקבע ע"י המפקח על סמך מדידות. המדידות תהיינה לפי שיטה של "מדידת נטו", אלא אם נקבעה בחוזה זה שיטת מדידה אחרת. כל המדידות תרשמנה בפנקס מדידות או ברשימות מיוחדות לכך ותיחתמנה ע"י המפקח והקבלן.

75.3 לפני בואו למדוד כל חלק מהעבודה, יודיע המפקח לקבלן מראש על מועד המדידה, והקבלן מתחייב להיות נוכח במועד המדידה ולעזור למפקח לבצע את המדידות הדרושות וכן לספק את כח האדם והציוד הדרושים

לביצוע המדידות על חשבונו הוא ולהמציא למפקח את הפרטים הדרושים בקשר לכך.

75.4 לא נכח הקבלן במועד המדידה, רשאי המפקח לבצע את המדידות בהעדרו, והקבלן לא יהא רשאי לערער על הכמויות שנקבעו ע"י המפקח על סמך המדידות. אולם אם נעדר הקבלן במועד המדידה מסיבה שהניחה את דעת המפקח ונמסרה על כך הודעה למפקח לפני מועד המדידה כאמור, ידחה מועד המדידה למועד אחר, כפי שיקבע ע"י המפקח.

75.5 נוכח הקבלן בשעת המדידה, רשאי הוא לערער בכתב, תוך 7 ימים, על כל כמות שנמדדה, והמפקח יקבע מועד למדידת הכמות האמורה מחדש. נתגלו חילוקי דעות בין הקבלן לבין המפקח גם לאחר המדידה השניה, יכריע בעניין המנהל והכרעתו תהיה סופית.

75.6 היתה העבודה, כולה או מקצתה, מוכנה למדידה והקבלן מבקש שתבוצענה המדידות בהקדם, לא ידחה המפקח את ביצוע המדידה, אלא אם כן יש, לדעתו, צורך בדחייה.

75.7 סעיפים אשר לא בוצעו במלואם, מסיבה כל שהיא, ישולמו חלקית, באופן יחסי לעבודה שבוצעה.

75.8 במקרה של קושי בהערכות החלק שבוצע, או אי הסכמה לחלק היחסי יועבר הסעיף לחריגים.

<u>פרק י' - סכומים משוערים</u>

76. <u>סכומים משוערים</u>

76.1 נקבע בכתב הכמויות, לחלק כל שהוא מהעבודה או לעבודה כל שהיא, סכום בתורת סכום משוער בלבד (כגון: בהערכה, בהקצבה וכיו"ב) לשם כיסוי ההוצאות לביצועו, יבוצע אותו חלק של העבודה, או אותה העבודה, אך ורק לפי הוראותיו המפורשות של המנהל, או בא כוחו.

76.2 העבודות שלצורכיהן נקבעו סכומים משוערים תיראנה כעבודות אשר העירייה רשאית למסור את ביצוען לקבלנים אחרים והוראות סעיף 31 יחולו עליהן.

76.3 בוצע אותו חלק של העבודה, כולו או מקצתו, או אותה העבודה, כולה או מקצתה, על ידי הקבלן, ייקבע ערכו של אותו החלק שבוצע בהתאם לסעיפים: 71 עד 73 של החוזה והערך שיתקבל ייכלל בשכר החוזה, במקום הסכום המשוער.

<u>פרק יא' - תשלומים</u>

77. מחירים ומדידה:

77.1 הוראות כלליות למדידה ומחירים.

77.1.1 המחירים ומחירי היחידות בכתב הכמויות הם בשקלים חדשים וכוללים את כל העבודה, או כל החומרים ואת כל ההוצאות והרווח, לרבות מסים, היטלים וכו', פרט אם צוין אחרת במסמכי החוזה.

77.1.2 כל העבודה תבוצע ותימדד לפי מפרט כללי לעבודות בנין הממשלתי, פרט אם צוין אחרת ותשולם לפי הכמויות שבמציאות, פרט אם צוין אחרת במסמכי החוזה.

77.1.3 הוצאות בקשר לבדיקות ומדגמים תשולמנה בהתאם ל"תנאי החוזה".

77.1.4 הרשות בידי העירייה להפחית את מחירי העבודה במקרה שתוצאות הבדיקות תהיינה פחותות מאלה הנדרשות בתנאי החוזה ו/או התקנים. ערך ההפחתה ייקבע ע"י המהנדס.

77.1.5 הרשות בידי העירייה להקטין או להגדיל את הכמות שבכתבי הכמויות. הגדלת או הקטנת הכמויות הנ"ל לא תגרום בשום מקרה לשינוי במחירי היחידות ולקבלן לא תהיינה תביעות מכל סוג שהוא בגין הגדלה או הקטנת הכמויות.

77.1.6 המחירים כוללים עבודה בכל שעות היממה.

77.2 העבודה תבוצע בשעות שאינן שעות עבודה רגילות של העירייה במקרים בהם המנהל יורה זאת בכתב. כאמור לעיל, לקבלן לא תשלום כל תוספת בגין ביצוע עבודות בשעות הערב או הלילה.

.78 **<u>התיאור בכתב הכמויות והמחירים</u>**

78.1 תיאור העבודות בכל מסמכי המכרז הם תמציתיים בלבד ואינם ממצים את כל ההתחייבויות של הקבלן.

78.2 בכל הסעיפים, ללא יוצא מהכלל, כולל המחיר סילוק הריסות, עודפי אדמה או פסולת בניין ו/או פסולת גזם ו/או פסולת הדברה ו/או כל פסולת אחרת (להלן: "הפסולת"), הוצאות העמסת הפסולת, הובלתה, פריקתה, קבורתה וכל הוצאה אחרת הנלווית לסילוק הפסולת הובלתה והכנסתה אל אתר סילוק פסולת מאושר ע"י המשרד לאיכות הסביבה.

.79 **<u>"שווה ערך"</u>**

בכל סעיף בו מצוין שם מותג של יצרן מסוים או שם מסחרי מסוים לפריט, מובא הדבר כדוגמא לצורך קביעת איכות המוצר ורמתו. המהנדס רשאי ביוזמתו או עפ"י בקשת הקבלן לאשר פריט אחר, המקובל עליו כשווה ערך באיכותו וברמתו ולשם כך לדרוש מהקבלן מסמכים מתאימים כגון: תיאורים טכניים הנדרשים, או כל מסמך אחר המוכיח את רמת המוצרים, החומרים, האביזרים ואיכותם.

.80 **<u>כתב כמויות (נספח ב 1 לחוזה)</u>**

80.1 תנאים כלליים.

80.2 רואים את הקבלן כאילו התחשב, עם הצגת המחירים בכתב הכמויות בכל התנאים והדרישות המפורטים בחוזה, בתוכניות, במפרטים ובאופני המדידה והתשלום.

80.3 המחירים המוצגים בכתב הכמויות ייחשבו ככוללים את ערך כל ההוצאות הכרוכות במילוי התנאים הנזכרים באותם מסמכים, על כל פרטיהם. אי הבנת תנאי כלשהו או אי התחשבות בו לא תוכר ע"י המנהל כסיבה מספקת לשינוי מחיר הנקוב בכתב הכמויות ו/או כעילה לתשלום מכל סוג שהוא.

80.4 מחירי היחידה המוצגים בסעיפי כתב הכמויות הם בש"ח וייחשבו ככוללים את ערך:

80.4.1 כל החומרים (ובכלל זה מוצרים לסוגיהם וחומרי עזר הנכללים ושאינם נכללים בה) והפחת שלהם.

80.4.2 כל העבודה הדרושה באתר לשם ביצוע בהתאם לתנאי החוזה, לרבות עבודות הלוואי הנזכרות במפרטים ובמפרט המיוחד והמשתמעות מהם במידה ואין עבודות אלו נמדדות בפריטים נפרדים.

80.4.3 השימוש בציוד מכני, כלי עבודה, מכשירים, מכונות, פיגומים, דרכים זמניות וכו', הרכבתם ופירוקם.

80.4.4 הובלה והסעת כל הנ"ל לאתר וממנו. העמסת ופירוקם, אחסנתם ושמירתם וכן הובלת עובדים לאתר וממנו.

80.4.5 הוצאות הכלליות של הקבלן, הישירות והעקיפות ובכלל זה תוצאותיו המוקדמות והמקריות.

80.4.6 רווחי הקבלן.

80.4.7 בדיקות מוקדמות ובדיקות סופיות של החומרים וטיב המלאכה.

80.4.8 עבודות מדידה וסימון.

80.4.9 המסים והאגרות למיניהם, דמי ביטוח לעובדים וכו'.

80.5 **<u>כמויות</u>**

כל הכמויות הרשומות להלן באומדנה בלבד. התשלום יהיה לפי הכמות שתבוצע ממש לאחר מדידה בשטח ובכפיפות לאופני המדידה והתשלום הכלולים במפרטים ובכתב הכמויות.

80.6 מחירי היחידות אינם כוללים מע"מ.

80.7 המחירים כוללים עבודה בכל שעות היממה.

81. **<u>חשבוניות לתשלום:</u>**

בחשבונית לתשלום על הקבלן לכלול את הפרטים הבאים:

81.1 שם בעל החשבון וכתובתו.

81.2 מספר עוסק מורשה או עוסק זעיר.

81.3 מספר חשבונית מס או חשבונית עסק.

81.4 מקור, על גבי חשבונית מס.

81.5 פרטי החשבון וסה"כ סכום.

81.6 סה"כ מע"מ.

81.7 סה"כ כללי.

82. <u>תשלומים</u>

82.1 העירייה תשלם לקבלן את המגיע לפי תנאי החוזה בהמחאה עצמית ו/או בהמחאות בנקאיות ו/או בהודעת זיכוי לבנקים ו/או באמצעות החשב הכללי, הכל לפי בחירת העירייה.

82.2 כל החשבונות יוגשו ע"י הקבלן בלווי חישובי כמויות או תעודות שקילה, העתקי פקודות עבודה, יומני עבודה, והעתקי תעודות סיום עבודות.

82.3 העירייה תשלם לקבלן את המגיע עבור עבודות המבוצעות עפ"י החוזה לאחר אישור החשבון על ידי המנהל או בא-כוחו, כדלקמן:

82.4 **<u>לעבודות שמשכן עד חודשיים כפי שנקבע בפקודת העבודה או עבודות המשולמות על פי תשלום חודשי קבוע:</u>**

82.4.1 **<u>חשבונות</u>**

82.4.1.1 בגין כל עבודה, יגיש הקבלן חשבון, תוך 10 ימים מיום סיום ביצוע העבודה.

82.4.1.2 מדי חודש, בשבוע הראשון בכל חודש, יוגשו ע"י הקבלן ריכוז כל החשבונות שהוגשו במהלך החודש שקדם, אשר ישולמו על פי ערך העבודה שבוצעה לפי הערכת המנהל או בא-כוחו ובהתאם לאישור החשבונות על ידי המנהל או בא-כוחו בתום 30 יום מיום הגשת כל ריכוז החשבונות.

82.4.1.3 לא הגיש הקבלן את החשבון או ריכוז החשבונות במועדים האמורים בסעיפים 82.4.1.1 או 82.4.1.2, רשאי המנהל או בא-כוחו לערוך את החשבון או את ריכוז החשבונות לפי מיטב ידיעתו ועל יסוד המסמכים הנמצאים ברשותו, וחשבון זה או ריכוז חשבונות זה יחשב כאילו נערך על ידי הקבלן ואושר על ידי המנהל או בא-כוחו ויחייב את הצדדים לחוזה זה.

82.4.1.4 התשלום בגין החשבון או ריכוז החשבונות יבוצע בהתאם למועד הקבוע בהוראות חוק מוסר תשלומים לספקים, תשע"ז – 2017 או חוק אחר שיבוא במקומו לעניין זה (להלן: "**חוק מוסר תשלומים**").

82.5 **<u>לעבודות שמשכן מעל חודשיים:</u>**

82.5.1 **<u>חשבונות ביניים</u>**

82.5.1.1. מדי חודש, בשבוע הראשון בכל חודש, יוגש על ידי הקבלן חשבון ביניים, בגין העבודות שבוצעו במהלך החודש שקדם להגשת החשבון (להלן: "**חשבון הביניים**").

82.5.1.2 על הקבלן להמציא למנהל חשבונות ביניים מלווים בדפי חשוב כמויות מאושרים ע"י המפקח לחלקי

העבודה שבוצעו כבר, בהתאם ללוח הזמנים ושלבי ההתקדמות ביצוע העבודה.

82.5.1.3 על הקבלן להגיש חשבונות בסכומים שלא יהיו קטנים מהסכום המוגדר בתנאים המיוחדים להתקשרות.

82.5.1.4 הרשות בידי המנהל או בא-כוחו לעכב אישור חשבון ביניים והעברתו לתשלום, אם התעכב ביצוע העבודה לעומת לוח הזמנים ושלבי ההתקדמות.

82.5.1.5 המנהל או בא-כוחו יאשר את חשבון הביניים בתום 30 יום מיום הגשתו.

82.5.1.6 התשלום בגין חשבון הביניים יבוצע בהתאם למועד הקבוע בהוראות חוק מוסר תשלומים.

82.5.1.7 סכומם המצטבר של כל חשבונות הביניים לא יעלה על 90% מערך פקודת העבודה, אם ניתנה, או שכר החוזה.

82.5.1.8 הוסכם במפורש, שאישור חשבונות ביניים ותשלומם לא ישמש כל הוכחה לאישור מחיר שלא נכלל בחוזה, או כהסכמה לקבל חלקי העבודה שנכללו בחשבונות הביניים, שאושרו ע"י המנהל או בא-כוחו.

82.5.2 **<u>חשבון סופי</u>**

82.5.2.1 על הקבלן להגיש את החשבון הסופי תוך 30 יום מיום גמר העבודה.

82.5.2.2 המנהל או בא-כוחו יאשר את החשבון הסופי על פי הכמויות שבוצעו בפועל בתום 45 יום מיום הגשתו למנהל או בא-כוחו.

82.5.2.3 שכר החוזה או שכר פקודת עבודה יקבע סופית על יסוד המכפלות של מחירי היחידה שבסעיפי כתב

הכמויות או ברשימת הכמויות והמחירים של פקודת העבודה המבוססת על כתב הכמויות. הכמויות שנמדדו בפועל יקבעו לפי סעיף 77 בכפיפות להוראות סעיף 83 של חוזה זה, בהוספת או בהפחתת ערכם של השינויים, לפי הוראות השינויים.

82.5.2.4 לא הגיש הקבלן את החשבון הסופי תוך המועד האמור בסעיף 82.5.2.1 רשאי המנהל או בא-כוחו לערוך את החשבון הסופי לפי מיטב ידיעתו ועל יסוד המסמכים הנמצאים ברשותו, וחשבון סופי זה ייחשב כאילו נערך על ידי הקבלן ואושר ע"י המנהל או בא-כוחו ויחייב את הצדדים לחוזה זה.

82.5.2.5 התשלום לקבלן עפ"י החוזה, בהתאם לחשבון הסופי, ישולם לקבלן ע"י העירייה בהתאם למועד הקבוע בהוראות חוק מוסר תשלומים.

82.5.2.6 לפני סילוק שכר החוזה ימציא הקבלן הצהרה חתומה על חיסול תביעותיו בקשר לחוזה, בנוסח שיקבע ע"י המנהל.

82.5.2.7 הקבלן לא יהיה זכאי לקבל מאת העירייה את הכספים המגיעים לו עפ"י החוזה, אלא אם כן ימציא תחילה תעודה מאת המנהל, על ביצוע החוזה כאמור בסעיף 83.

82.6 **"סייג להמחאת זכות":**

הקבלן לא יהיה זכאי להמחות את זכותו לקבלת סכום כלשהו מהעירייה לפי הסכם זה לאחר, אלא אם קיבל הסכמה לכך בכתב מגזבר העירייה או מסגן גזבר העירייה.

82.7 **תנאים מיוחדים לתשלומים בגין שינוים במדד**

82.7.1 **ההגדרות**

82.7.1.1 המדד היסודי:

המדד המוגדר בסעיף 6 "לתנאים המיוחדים להתקשרות" (נספח א' לחוזה זה), שיפורסם ע"י הלשכה המרכזית לסטטיסטיקה הידוע במועד האחרון להגשת ההצעות למכרז.

82.7.1.2 המדד החדש:

המדד שיפורסם ע"י הלשכה המרכזית לסטטיסטיקה הידוע בחודש בו נמסרה לקבלן פקודת העבודה.

אם לוח הזמנים לביצוע העבודה שנמסרה לקבלן בפקודת העבודה נקבע ליותר משלושה חודשים, המדד החדש יהיה המדד הידוע בגין החודש שבו בוצע כל חלק של העבודה, אולם בכל מקרה לא תשולם התיקרות מעבר למועד שנקבע לביצוע בפקודת העבודה.

82.7.1.3 תנודות המדד:

ההפרש בין המדד היסודי לבין המדד החדש. (בין לעליה ובין לירידה).

82.7.1.4 תשלומים בגין שינויים במדד:

שכר החוזה או שכר פקודת עבודה יועלה או יופחת באופן יחסי לתנודות המדד ובין המדד היסודי.

82.7.1.5 חישוב התייקרות בחשבונות הקבלן:

אם הקבלן יגיש חשבון לפני פרסום המדד החדש, יחושבו התוספת או ההפחתות בגין התנודות במדד לפי המדד הידוע בתאריך אישור החשבון ע"י המנהל. חישוב זה יהיה סופי ולא יתוקן.

82.7.1.6 חוקים ותקנות בקשר להתייקרות מחירים:

המחירים כפופים לכל חוק ו/או תקנות ו/או צו לשעת חירום החלים על יציבות המחירים במצרכים ובשירותים.

82.8 **<u>תשלומי ריבית</u>**

82.8.1 כל הסכומים אשר לא שולמו במועדים המפורטים לעיל יישאו ריבית בהתאם לקבוע בהוראות חוק מוסר תשלומים.

פרק יב' - סיום החוזה או אי המשכת ביצועו

83. תעודה על ביצוע החוזה

83.1 מילא הקבלן אחר כל ההתחייבויות הכלולות בחוזה, ימסור המנהל לקבלן, בתום תקופת הבדק, תעודה, המאשרת, כי העבודה בוצעה והושלמה בהתאם לחוזה וכי כל עבודות הבדק והכרוך בהן בוצעו אף הן, בהתאם לחוזה ולשביעות רצונו המלאה של המנהל.

83.2 מסירת התעודה האמורה בסעיף 83.1 דלעיל לקבלן אינה פוטרת את הקבלן מהתחייבות כלשהי, הנובעת מהחוזה אשר מטבע הדברים נמשכת גם לאחר מועד מסירת התעודה האמורה.

84. סילוק יד הקבלן במקרים מסוימים

84.1 בכל אחד מהמקרים דלהלן תהא העירייה רשאית, לאחר מתן הודעה מראש בכתב של 24 שעות, להפסיק את עבודת הקבלן ולהשלים את העבודה בעצמה ו/או לתפוס את אתר העבודה ולסלק את ידו של הקבלן ממנו ולהשלים את העבודה בעצמה, ו/או בכל דרך אחרת ולהשתמש לשם כך בכל החומרים, הציוד המתקנים שבאתר העבודה וכן למכור את עודפי החומרים ואת הציוד והמיתקנים האמורים ולהשתמש בתמורתם לכיסוי כל סכום המגיע לעירייה מהקבלן על פי החוזה:

84.1.1 כשהקבלן פושט את הרגל, או כשניתן נגדו צו כינוס נכסים, או כשעשה סידור עם נושיו או לטובתם, או במקרה של גוף מאוגד, כשהוא בפירוק (פרט לפירוק ללא חיסול עסקים, לשם יצירת גוף מאוגד אחר ובלבד שיהיה קבלן רשום על פי החוק ויקיים את דרישות תנאי הסף המופיעות בפרק ג' למסמכי המכרז).

84.1.2 כשהקבלן הסב את החוזה, כולו או מקצתו, לאחר, או מעסיק קבלן משנה בביצוע העבודה או מקצתה ללא הסכמת העירייה בכתב.

84.1.3 כשהמנהל סבור כי קצב ביצוע העבודה איטי מידי כדי להבטיח את השלמתה במועד הקבוע בחוזה או במועד שהוארך או קוצר להשלמתה, והקבלן לא ציית תוך 14 יום להוראה בכתב מהמנהל לנקוט באמצעים הנזכרים בהוראה שמטרתם להבטיח את השלמת העבודה במועד הקבוע בחוזה או בצו התחלת העבודה או במועד שהוארך או קוצר להשלמתה.

84.1.4 כשאין הקבלן מתחיל בביצוע העבודה במועד שנקבע בצו התחלת העבודה או על פי הוראת המפקח, או כשהוא מפסיק את מהלך ביצועה ואינו מציית, תוך 14 יום, להוראה בכתב ממנהל להתחיל, או להמשיך, בביצוע העבודה, או שהסתלק מביצוע העבודה, על פי החוזה בכל דרך אחרת.

84.1.5 כשיש בידי המנהל הוכחות להנחת דעתו, שהקבלן מתרשל בביצוע העבודה על פי החוזה.

84.1.6 כשיש בידי העירייה הוכחות, להנחת דעתה, כי הקבלן אינו נשמע להוראות המנהל או באי כוחו או המפקח ו/או אינו מבצע את העבודה בהתאם לדרישות המפרט הטכני, לתוכניות וליתר מסמכי החוזה (כמפורט בסעיף 3 לחוזה זה).

84.1.7 כשיש בידי העירייה הוכחות להנחת דעתה, שהקבלן או אדם אחר בשמו של הקבלן, נתן או הציע לאדם כלשהו שוחד, מענק, דורון, או טובת הנאה כלשהי בקשר לחוזה זה או כל חוזה אחר בין העירייה לקבלן, או לכל דבר הכרוך בביצוע החוזה.

84.1.8 כשיש בידי העירייה הוכחות להנחת דעתה, שהקבלן או אדם אחר בשמו של הקבלן, הגיש חשבונות כוזבים בקשר לחוזה זה (סעיף 82 לעיל) או כל חוזה אחר בין העירייה לקבלן.

84.1.9 שהקבלן הושעה מרישום בפנקס הקבלנים ו/או אינו עומד עוד בתנאי דרישות הסף המופיעות בפרק ג' למסמכי המכרז ו/או הואשם בפלילים בעבירה שיש בה כדי לפגוע בקיום התחייבויותיו על פי החוזה.

84.2 הפסקת עבודת הקבלן ו/או תפיסת אתר העבודה וסילוק ידו של הקבלן ממנו לפי סעיף 84.1 אין בהם משום בטול החוזה ע"י העירייה והקבלן יהא חייב לעמוד בכל התחייבויותיו על פי החוזה, פרט להתחייבויות שהעירייה תמנע מהקבלן למלאן, ומאידך, לא תהא העירייה חייבת כלפי הקבלן אלא בהתחייבויות המפורטות בסעיפים 84.3 ו- 84.4 להלן.

84.3 סמוך לאחר הפסקת עבודת הקבלן ע"י העירייה ו/או תפיסת אתר העבודה וסילוק ידו של הקבלן ממנו, לפי סעיף קטן 84.1, יקבע המנהל ויודיע לקבלן בכתב, את אומדן הסכום אשר לדעתו זכאי בו הקבלן בעד ביצוע החוזה עד לשעה האמורה וכן ערכם של עודפי החומרים, הציוד והמיתקנים שבאתר העבודה באותה שעה.

84.4 משעת הפסקת עבודת הקבלן ו/או תפיסת אתר העבודה, כאמור, ע"י העירייה, לא תהא העירייה חייבת לשלם לקבלן סכום כלשהו בקשר לחוזה עד שתסתיים תקופת הבדק (באם הוגדרה תקופת בדק על פי החוזה), ולאחר מכן עד שיתבררו ויאושרו בכתב ע"י המנהל, הוצאות השלמת העבודה וכן דמי נזק לעירייה ע"י כל דחייה בהשלמתה ונזקים או הוצאות כלשהן, שנגרמו לעירייה ע"י הקבלן וכן פיצויים אחרים כלשהם שהקבלן חייב בתשלומם. ואז יהא הקבלן זכאי לקבל את ההפרש שבין אומדן שכר החוזה, שהקבלן היה זוכה בו אילו היה ממשיך ומבצע את החוזה בשלמותו, לבין סכום ההוצאות, הנזקים והפיצויים, כפי שאושרו ע"י המנהל כאמור; בתנאי כי:

84.4.1 הקבלן לא יהא זכאי לקבל סכום העולה על האומדן שקבע המנהל בכתב.

84.4.2 עלה סכום הוצאות השלמת העבודה, הנזקים והפיצויים, כפי שאושרו ע"י המנהל, על אומדן שכר החוזה שהקבלן היה זוכה בו, אילו היה ממשיך ומבצע את החוזה בשלמותו - יהא הקבלן חייב בתשלום ההפרש שבין הסכומים לעירייה והעירייה תהיה זכאית לגבותו מכל סכום שמגיע ממנה לקבלן וכן לגבותו מהקבלן בכל דרך אחרת.

85. **<u>ביטול או אי אפשרות המשכת ביצוע העבודה</u>**

85.1 אם יתגלה בכל עת, שאין אפשרות להמשיך בביצוע העבודה, כולה או מקצתה, הן מפאת מלחמה, או מכל סיבה אחרת שתקבע על ידי המנהל שאין לקבלן שליטה עליה, יפנה הקבלן לעירייה והעירייה תהיה רשאית לתת לקבלן אישור בכתב, כי אמנם אין אפשרות להמשיך בביצוע העבודה, כולה או מקצתה, והקבלן ימלא אחר הוראות המנהל בכל הנוגע לאי המשכת ביצוע העבודה כאמור.

85.2 הסכום שישולם לקבלן במקרה של אי אפשרות המשכת ביצוע העבודה יהיה ערך העבודה שבוצעה עד לתאריך מתן האישור האמור, בהתאם למחירים והשיעורים הנקובים ברשימת הכמויות ובהוראות השינויים.

85.3 תשלום הסכום כאמור הוא סילוק סופי של כל תביעות הקבלן, כולל תביעות לפיצויים ותביעות בעבור הוצאות, שנגרמו בגין אי המשכת ביצוע העבודה, כאמור.

85.4 לא סילק הקבלן את הציוד ומתקני העבודה, כולם או מקצתם, מאתר העבודה, או שלא ביצע פעולה אחרת, בהתאם להוראות המנהל, רשאית העירייה לבצע את הפעולות האמורות על חשבון הקבלן, בעצמה או בכל דרך אחרת, והקבלן ישא בהוצאות הכרוכות בכך, בתוספת 15% שייחשבו כהוצאות משרדיות - ובהפחתת סכום שיאושר ע"י המנהל לכיסוי חלק מתקבל על הדעת מההוצאות האמורות שיש לזקפן על חשבון העירייה.

85א. **הפרות**

1.85א הצדדים מסכימים בזה כי סעיפים 5.3, 6, 10, 11, 15, 18, 19, 20, 21, 22, 23, 24, 27, 29, 30, 32, 33, 34, 35, 36, 37, 38, 41, 42, 43, 44, 45, 48, 49, 50, 51, 53, 54, 57, 63, 64.2 ו – 74 לחוזה זה הינם בגדר הוראות עיקריות ויסודיות לחוזה, אשר הפרתם תחשב כהפרה יסודית של החוזה.

2.85א בכל מקרה של הפרת חוזה זה או אילו מהוראותיו, לרבות אלו אשר נקבעה להן תרופה מפורשת בחוזה זה, תהייה העירייה רשאית לבצע כל אחת מן הפעולות שלהלן, או כולן יחדיו, ללא צורך בפסק דין, או החלטה שיפוטית אחרת:

1.85.א לבטל את החוזה מיידית.

2.85.א להפסיק את העבודות נשוא חוזה זה מיידית ומבלי לבטל את החוזה ולהשלים את העבודות בעצמה או באמצעות אחר.

3.85.א לחלט את הערבות שניתנה להבטחת ביצוע החוזה (על פי סעיף 15 לעיל), כולה או מקצתה, לשם כיסוי ההוצאות ו/או ההפסדים שנגרמו לה.

4.85.א לעכב ו/או לקזז כספים המגיעים לקבלן בגין העבודה שביצע עד ההפרה לשם כיסוי ההוצאות ו/או ההפסדים שנגרמו לה.

5.85.א לעכב תשלום חשבון ו/או להחזיר חשבון לקבלן בהתאם להוראות חוק מוסר תשלומים.

פרק יג' - שונות

86. **ויתור על הודעות נוטריוניות**

שני הצדדים מוותרים על הצורך בשליחת התראות או הודעות נוטריוניות, ועצם הפרת החוזה או אי קיומו או אי קיום כל תנאי הימנו, ישמשו במקום התראה או הודעה כזו.

87. **הודעות**

כתובות הצדדים לצורך החוזה ונספחיו הינן כמפורט במבוא לחוזה זה.

כל הודעה שתשלח על ידי צד למשנהו בדואר רשום תחשב כנתקבלה בתום 72 שעות מעת משלוחה בדואר. הודעה שנמסרה ביד תחשב כהודעה שנתקבלה במועד המצוין על גב אישור השיגור בפקסימליה.

88. **ביול החוזה**

ההוצאות הכרוכות בביול חוזה זה ובביול מסמכים אחרים הקשורים ו/או הנובעים מהחוזה הזה, היה ויחולו, יחולו על הקבלן.

89. **קיזוז**

העירייה רשאית לקזז כנגד כל סכום המגיע ממנה על פי חוזה זה, כל חוב המגיע לה על פי חוזה זה או על פי כל חוזה אחר שבינה לבין הקבלן וכן כל חוב אחר או חוב קצוב אחר המגיע מן הקבלן לעירייה.

הוראות סעיף זה אינן גורעות מזכותה של העירייה לגבות את החוב האמור בכל דרך אחרת, לרבות באמצעות חילוט הערבות שהקבלן המציא לחוזה זה או לכל חוזה אחר שבינו לבין העירייה. אין באמור לעיל כדי לגרוע מזכות הקיזוז הקיימת לעירייה על פי כל דין.

90. **סמכות השיפוט**

סמכות השיפוט הייחודית בכל הנוגע וקשור לחוזה זה תוקנה לבתי המשפט המוסמכים בתל אביב - יפו.

ולראיה באו הצדדים על החתום:

ראש העירייה	גזבר העירייה	הקבלן
_____	_____	_____

בשם עיריית תל אביב יפו

עיריית תל- אביב יפו
אגף שיפור פני העיר
מכרז מסגרת פומבי מס' 183/2021 לביצוע עבודות אחזקת עמודי חסימה אלקטרו הידראוליים, חשמליים ופניאומטיים תוצרת חברת אל-גו תים בע"מ ברחבי העיר ת"א –יפו

נספח א' - תנאים מיוחדים להתקשרות[1]

1. **כללי**

1.1. "**המנהל**" - מנהל אגף שיפור פני העיר או מי מטעמו.

1.2. "**עמודי חסימה**"- עמודי חסימה פניאומטיים ו/או חשמליים ו/או אלקטרו הידראוליים מסוג BLG תוצרת אל-גו תים בע"מ.

1.3. שאר ההגדרות בנספח זה זהות להגדרות בחוזה שבין הקבלן לעירייה.

2. **ערבות לחוזה**

סכום הערבות המוגדר בסעיף 15 לחוזה יהיה הסכום השווה בשקלים ל- 15,000 ₪.

3. **תקופת ההתקשרות**

החוזה יהיה לתקופה של שנה מיום חתימת החוזה.

4. **התקופה הנוספת**

העירייה תהא רשאית להאריך את תקופת החוזה **בשנתיים נוספות בסה"כ**, כל פעם בשנה או חלק ממנה, כמפורט בסעיף 5.2 לחוזה.

5. **תקופת הבדק והאחריות**

אורך תקופת הבדק, כמשמעותה בסעיף 62 לחוזה, תהיה 4 חודשים.

6. **המדד**

6.1. המדד היסודי יהיה **מדד המחירים לצרכן** בהתאם לאמור בסעיף 82.7 לחוזה (להלן: "**המדד**").

6.2. על אף האמור בסעיף 82.7 לחוזה ובסעיף 82.7.1.5 לחוזה, תחושב התייקרות רק החל מתום שנה ממועד החתימה על החוזה, או, במקרה בו תנודות המדד שבסעיף 82.7.1.3 לחוזה הינן בשיעור העולה על 5%, וזאת על פי המוקדם מבניהם.

7. **מבוטל.**

8. **פיצויים מוסכמים בגין איחור**

גובה הפיצויים המוסכמים בגין איחור (כמפורט בסעיף 58 לחוזה) יהיה כמפורט בכתב הכמויות - נספח ב' 1 לחוזה.

9. **פיצויים מוסכמים בגין עבודה לקויה**

גובה הפיצויים המוסכמים בגין עבודה לקויה (כמפורט בסעיף 59 לחוזה) יהיה כמפורט בכתב הכמויות - נספח ב' 1 לחוזה.

[1] התנאים המפורטים במסמך זה משלימים את תנאי החוזה.

10. העסקת עובדים במוסדות החינוך השונים - העדר הרשעות מין

10.1. הקבלן מצהיר כי עובדיו אשר יועסקו על ידו בביצוע עבודות נשוא חוזה זה על נספחיו במוסדות החינוך השונים יקבלו אישור משטרתי על כך שאין מניעה מלהעסיקם על פי החוק למניעת העסקה של עבריינים מין במוסדות מסויימים (תשס"א-2001) ועפ"י התקנות למתן שרות לקטינים (אישור המשטרה) התשס"ג – 2003 ועפ"י כל דין רלבנטי אחר בנושא. כן מתחייב הקבלן כי לא יעסיק עובד בביצוע העבודות במוסדות חינוך נשוא חוזה זה בטרם יציג אישור משטרתי כאמור. כמו כן מתחייב הקבלן להחתים את עובדיו על כל הטפסים הנדרשים לרבות ייפוי כח, בקשות וכל טופס אחר ככל שיידרש לצורך השגת האישורים והכל בהתאם להוראות כל חוק, תקנה ודין בנושא.

10.2. הקבלן מתחייב, כי ימציא לעירייה, טרם תחילת ביצוע עבודות במוסדות חינוך ו/או בסמוך אליהם מכח חוזה זה, ועל פי כל דרישה, רשימות של העובדים המועסקים לצורך ביצוע עבודות אלה ו/או הגורמים שמבצעים מטעמו את העבודות, כאמור, וכן כתב הסכמה, יפוי כח ומסמכים הנדרשים לצורך מסירת מידע מן המרשם על עבירות, כמפורט לעיל, וזאת הן ביחס לקבלן (וככל שמדובר בחברה – של מנהליו ובעלי המניות העיקריים בתאגיד, כאמור) והן ביחס לעובדיו ו/או לכל גורם שיבצע מטעמו את העבודות, כאמור בסעיף זה.

11. קבלן ראשי ומבצע בניה

11.1. מקום בו תעסיק העירייה מספר קבלנים שונים לביצוע עבודות באתר העבודה, תהיה העירייה רשאית להורות לאחד הקבלנים, לפי שיקול דעתה הבלעדי, לשמש כ"**מבצע בניה**" (להלן: "**מבצע הבניה**") לעניין פקודת הבטיחות בעבודה [נוסח חדש], תש"ל-1970 (להלן: "**פקודת הבטיחות בעבודה**"), והתקנות שהותקנו מכוחה, לרבות תקנות הבטיחות בעבודה (עבודות בניה), תשמ"ח-1988 (להלן: "**תקנות עבודות בניה**").

11.2. מבצע הבניה יהיה אחראי על הבטיחות בעבודה באתר העבודה, תוך עמידה בהוראות כל דין, לרבות פקודת הבטיחות בעבודה והתקנות שהותקנו מכוחה.

11.3. אין במינוי מבצע הבניה כדי לגרוע מחובת הקבלן לפעול בהתאם לכל חובות הבטיחות החלות עליו על פי חוזה זה ועל פי כל דין.

11.4. הקבלן מתחייב להישמע להוראות מבצע הבניה בכל עניין הקשור לבטיחות.

11.5. הורתה העירייה לקבלן לשמש כמבצע הבניה, יחתום הקבלן על אישור כי הוא משמש כמבצע הבניה, וישלח הודעה למפקח העבודה האזורי, בהתאם להוראות תקנה 6(ד) לתקנות עבודות בניה.

11.6. מונה הקבלן כמבצע הבניה, יוסיף הקבלן, בביטוחים שעליו לערוך, את שמות הקבלנים שהוא קיבל אחריות על בטיחות עבודתם בשם המבוטח, וירחיב את היקף הכיסוי הביטוחי בהתאם לערך עבודות אותם קבלנים ולסוגן.

11.7. בגין מינויו כמבצע בניה, יהא הקבלן זכאי לתמורה בסך של 4% משווי העבודות (בפועל) המבוצעות ע"י הקבלנים הנוספים, אשר על בטיחות עבודתם אחראי הקבלן, על פי חשבונות שאושרו לתשלום ע"י המנהל (לקבלנים הנוספים).

12. **הפעלת מערך שירות**

12.1. הקבלן יחזיק ויפעיל, במשך כל תקופת החוזה, מערך שירות מלא ופעיל, הכולל:

12.1.1. מוקד טלפוני פעיל (לרבות באמצעים טכנולוגיים) 24/7 (למעט יום כיפור);

12.1.2. לפחות 3 רכבי שירות;

12.1.3. רשימת העובדים הבאים המועסקים באופן ישיר (יחסי עובד-מעסיק) בלבד:

12.1.3.1. לפחות מהנדס מכונות אחד רשום בפנקס האדריכלים והמהנדסים במשרד העבודה, הרווחה והשירותים החברתיים, ובעל ניסיון של לפחות שנתיים בביצוע עבודות אחזקת עמודי חסימה פניאומטיים ו/או חשמליים ו/או אלקטרו הידראוליים מסוג BLG תוצרת אל-גו תים בע"מ;

12.1.3.2. לפחות מהנדס חשמל אחד רשום בפנקס האדריכלים והמהנדסים במשרד העבודה, הרווחה והשירותים החברתיים, ובעל ניסיון של לפחות שנתיים בביצוע עבודות אחזקת עמודי חסימה פניאומטיים ו/או חשמליים ו/או אלקטרו הידראוליים מסוג BLG תוצרת אל-גו תים בע"מ;

12.1.3.3. לפחות 2 טכנאים בעלי תעודות הסמכה מאת אל-גו תים בע"מ, וכן בעלי הכשרה לטיפול בתקשורת פאסיבית ואקטיבית.

12.2. מובהר, כי כל שינוי במערך השירות, אשר הקבלן יהא מעוניין לבצע, בכל שלב במהלך תקופת החוזה, מכל סיבה שהיא, יהא כפוף לקבלת אישור העירייה מראש ובכתב.

12.3. **אי עמידה של הקבלן באיזו מהוראות סעיף זה תהווה הפרה יסודית של החוזה, ותקנה לעירייה את מלוא הסעדים הקבועים בדין, ובהתאם להוראות מסמכי המכרז והחוזה, לרבות ומבלי לגרוע מכלליות האמור לעיל - גביית פיצוי מוסכם, חילוט הערבות וביטול החוזה.**

12.4. העירייה תהא רשאית, אך לא חייבת, על פי שיקול דעתה הבלעדי, לקיים סיור בכל אחד מהמתקנים המשמשים את הקבלן במסגרת חוזה זה, מעת לעת, בתיאום מראש עם נציגי הקבלן.

13. **אישור יצרן ומלאי חלפים**

13.1. **<u>אישור יצרן:</u>** הקבלן מתחייב להחזיק במהלך כל תקופת ההתקשרות, על הארכותיה (אם וככל שתוארך), באישור אל-גו תים בע"מ להתקנה, טיפול, מתן תחזוקה ושירות לעמודים אלקטרו הידראוליים, חשמליים ופניאומטיים מסוג BLG, לצורך ביצוע עבודות נשוא חוזה זה, כפי שהוצג על ידי הקבלן לצורך הוכחת עמידתו בתנאי הסף הקבוע בסעיף 3.1 לפרק ג' למסמכי המכרז. כן מתחייב הקבלן לעדכן את העירייה על כל שינוי בנושא ולהמציא אישורים מתאימים, כמפורט בסעיפים 3.1 ו-5.1 לפרק ג' למסמכי המכרז.

13.2. **<u>מלאי חלפים:</u>**

13.2.1. הקבלן מתחייב כי יחזיק ברשותו מלאי חלפים מתאימים לביצוע עבודות האחזקה והתיקונים נשוא החוזה וכי יעשה כל הנדרש כדי להקטין את משך עבודות האחזקה והתיקונים, לרבות מניעה וצמצום זמני התיקון, תוך הישענות על מלאי החלפים.

13.2.2. מלאי החלפים שיחזיק הקבלן לצורך אחזקה ותיקונים עמודי החסימה השונים יכלול, בין היתר, את הפריטים המפורטים **בחלק ב' למפרט הטכני - רשימת מלאי מינימום**.

13.3. **אי עמידה של הקבלן באיזו מהוראות סעיף זה תקנה לעירייה את מלוא הסעדים הקבועים בדין, ובהתאם להוראות מסמכי המכרז והחוזה, לרבות ומבלי לגרוע מכלליות האמור לעיל - גביית פיצוי מוסכם, חילוט הערבות וביטול החוזה.**

13.4. **העירייה תהא רשאית, אך לא חייבת, על פי שיקול דעתה הבלעדי, לקיים סיור בכל אחד מהמתקנים המשמשים את הקבלן במסגרת חוזה זה, מעת לעת, בתיאום מראש עם נציגי הקבלן.**

14. **<u>תאגידים עירוניים</u>**

הקבלן מצהיר כי ידוע לו כי חוזה זה על נספחיו (לרבות מחירי נספח ג' לחוזה), יהיו תקפים גם לגבי עבודות שיבוצעו (אם יבוצעו) ע"י חברות ותאגידים עירוניים לרבות תאגיד המים של עיריית תל אביב יפו (מי אביבים 2010 בע"מ), גני יהושע בע"מ, עזרה וביצרון, אחוזות החוף, הרשות לפיתוח כלכלי ועוד. עבודות אלו לא יחשבו כחלק מהיקף העבודות המפורט בסעיף 4.1 בפרק ג' למסמכי המכרז, ואולם, ככל שאלה יבוצעו (אם יבוצעו) יהיה זה במחירי ובתנאי חוזה זה על נספחיו.

15. **<u>העירייה כמפעל חיוני:</u>**

הקבלן מצהיר כי ידוע לו כי העירייה מוכרת כ"מפעל חיוני" ו/או כ"מפעל למתן שירותים קיומיים" והקבלן מתחייב בזאת כי אם יוכרז ע"י הרשויות המוסמכות אחד המצבים בהתאם להוראות אחד או יותר מהחוקים המפורטים להלן:

- הכרזה על מצב חירום על ידי השר המוסמך לכך כאמור בתקנות שעת חירום (סמכויות מיוחדות), תשל"ד-1973.
- הכרזה על מצב מיוחד בעורף, כמשמעותו בסעיף 9ג לחוק ההתגוננות האזרחית, תשי"א-1951.
- הכרזה על אירוע כאירוע אסון המוני כהגדרתו בסעיף 90א לפקודת המשטרה (נוסח חדש), תשל"א-1971.
- הכרזה על מצב חירום בהתאם להוראות סעיף 38 לחוק יסוד: הממשלה.

אזי, תחולנה הוראות החוקים הנ"ל ו/או הוראות חוק שירות עבודה בשעת חירום, תשכ"ז-1967 ו/או הוראת כל דין רלבנטי אחר, גם על עובדי ו/או שירותי ו/או כלי הקבלן המשמשים לצורך ביצוע העבודות נשוא חוזה זה.

נספח ב' לחוזה- המפרט הטכני

תוכן עניינים:

חלק א' - כללי, סוגי העבודות והוראות כלליות

1. **מפרט כללי**
2. **עבודות אחזקה לעמוד חסימה חשמלי / אלקטרו הידראולי**

חלק ב'- רשימת מלאי מינימום

חלק א' - כללי, סוגי העבודות והוראות כלליות

1. **מפרט כללי:**

1.1. חוזה מסגרת זה כולל, בין היתר, עבודות אחזקה ו/או תיקונים ו/או החלפה של עמודי חסימה אלקטרו הידראוליים, חשמליים ופניאומטיים מסוג BLG, ו/או עמודים שונים נוספים תוצרת אל-גו תים בע"מ, ברחבי העיר ת"א –יפו על כל רכיביהם, תכונותיהם, הדרישות הטכניות, לרבות מערכות הנעה, אספקת חלקי חילוף מקוריים לתיקון העמודים, חיבור למערכות עירוניות לרבות מערכות מחשוב, והכל על פי צרכי העירייה, תקציביה והוראתה, מעת לעת, כמפורט בחוזה על נספחיו.

1.2. העבודות תבוצענה לפי הוראות המנהל או מי מטעמו, בהתאם לתנאי החוזה על כל נספחיו לרבות תיאור העבודה, המפרט, המפרטים הטכניים ומפרט השרטוטים ופיקטוגרמות, המהווים חלק בלתי נפרד מחוזה זה.

1.3. טרם ביצוע העבודות, הקבלן יבדוק את השטח לפני עבודות האחזקה, בין היתר, בהתאם למפרטים הטכניים, שרטוטים, חישובי כמויות, וכן יציג למנהל את כל המסמכים הנדרשים, וכל זאת לכל אתר עבודה.

1.4. לקבלן ישולם רק אם ביצע את העבודה כראוי ובאורח מקצועי נכון ולשביעות רצונו המלאה של המנהל ו/או המפקח. אם העבודות יבוצעו חלקית, רשאית העירייה לשלם רק עבור החלק שבוצע בהתאם להוראות החוזה וכן רשאית העירייה לחייב את הקבלן בפיצוי כספי מוסכם בהתאם לקבוע בכתב הכמויות, לכל יום ולכל מקרה.

1.5. הקבלן מתחייב לבצע כל עבודה ובכל היקף שיימסר לו לביצוע. בגין סירוב לקבל עבודה מכח חוזה זה, ללא אישור המנהל, רשאית העירייה לחייב את הקבלן בפיצוי כספי מוסכם בהתאם לקבוע בכתב הכמויות, לכל מקרה.

1.6. מבלי לגרוע מכלליות האמור בחוזה, הקבלן יפרק, יתקן ויחליף כל אביזר או חלק אחר במסגרת ביצוע העבודות נשוא חוזה זה שלדעת המפקח אינו מתאים לדרישות המפורטות בחוזה זה על נספחיו.

1.7. הקבלן מתחייב בסיום העבודות לפנות את פסולת הבניין / פסולת מעורבת ועודפי העפר מהאתרים בהם יועסק, אל אתר לסילוק פסולת מאושר ע"י המשרד להגנת הסביבה למטרה זו אף מחוץ לגבולותיה המוניציפליים של העיר. האחריות על פינוי הפסולת הינה על הקבלן בלבד לרבות הנהגים וקבלני משנה מטעמו. כל ההוצאות הכרוכות בפינוי הפסולת הנ"ל כלולות במחירי היחידה שבכתבי הכמויות ולא תשולם בגינן כל תוספת מכל מין וסוג שהוא לרבות בגין המרחק אל אתר פינוי פסולת המאושר ע"י המשרד להגנת הסביבה או הוצאות ההטמנה של הפסולת ולא כל הוצאה אחרת. על הקבלן להגיש למנהל ו/או למפקח את תעודות משלוח, שקילה ויומני העבודה בעותק מקור או נאמן למקור הכוללים, בין היתר, את תאריך הפינוי, שם החברה (הקבלן), מקור הפסולת (כתובת) ומשקלה, המוכיחים כי פינוי הפסולת נעשה לאתר לסילוק פסולת מאושר על ידי המשרד להגנת הסביבה. ככל שהקבלן לא עמד בדרישות פינוי הפסולת כמפורט לעיל, לא יאושר תשלום חלקי או מלא לקבלן בגין פינוי הפסולת, וכן רשאית העירייה לחייב את הקבלן בפיצוי כספי מוסכם בהתאם לכתב הכמויות, לכל מקרה.

1.8. כל האמור במפרט הטכני זה בא להוסיף על האמור בחוזה ובנספחיו, ואינו בא כדי לגרוע מהאמור בחוזה, על נספחיו, או מהוראות כל דין

1.9. **<u>כמויות עמודי חסימה מותקנים בעיר:</u>**

1.9.1. בבחינת שיתוף במידע בלבד ומבלי שהדבר יחייב את העירייה, להלן כמויות העמודים מהסוגים השונים המותקנים ברחבי העיר:

1.9.1.1. כ- 20 עמודים פניאומטיים.

1.9.1.2. כ- 86 עמודים חשמליים.

1.9.1.3. כ- 163 עמודים אלקטרו הידראוליים.

1.9.1.4. בהתאם להערכת העירייה, כ 15% (כחמישה עשר אחוזים) מהעמודים הינם בעלי ליקויים שונים.

1.9.2. הכמויות המצוינות לעיל הינן על פי רישומי העירייה. אין העירייה מתחייבת כי תבצע עבודות בהיקפים שפורטו לעיל או בכל היקף אחר. הגדלה או הקטנה של הכמויות לא תקנה לקבלן עילה לתביעה להגדלת המחיר שהוצע על ידו בטופס הצעת המחיר (נספח 7 למכרז/נספח ג' לחוזה), או כל תביעה אחרת והקבלן מוותר על כל טענה ו/או תביעה ו/או דרישה כנגד העירייה אם לא ימסרו לו עבודות בכלל או כמות העבודות תהיה קטנה או גדולה מהכמות שפורטה לעיל, וראה גם האמור בסעיף 4 לפרק ג' למסמכי המכרז.

1.10. **<u>כח אדם</u>**

1.10.1. מבלי לגרוע מכלליות האמור בסעיף 12 בנספח א' לחוזה- התנאים המיוחדים להתקשרות, הקבלן מתחייב כי בידיו כח האדם והציוד הנדרש לצורך ביצוע כל העבודות נשוא חוזה זה, ברמה המקצועית הנדרשת ממנו בחוזה ולשביעות רצון המנהל ו/או המפקח.

1.10.2. הקבלן מתחייב להעסיק את כח האדם הנדרש לביצוע העבודות, וזאת בתוך חודש ימים מיום תחילת ההתקשרות ובטרם התחלת העבודות.

1.10.3. הקבלן יציג את אנשי המקצוע מטעמו ואת תעודות ההסמכה שלהם וזאת בתוך שלושה ימי עבודה מיום שיידרש לעשות כן בהתאם להוראות המנהל. בכל מקרה של החלפת אחד מאנשי המקצוע, יודיע הקבלן למנהל ו/או למפקח על כך טרם ביצוע ההחלפה ולקבל את אישורו בכתב וכן יציג תעודות מקצועיות מתאימות.

1.10.4. העירייה שומרת לעצמה זכות להורות לקבלן לשלוח את עובדיו המקצועיים על חשבונו לקורסים, השתלמויות וימי עיון.

1.10.5. לביצוע עבודות חריגות, רשאית העירייה להורות לקבלן לספק צוות נוסף ו/או פועלים נוספים. הצוות יכלול רכב ושני פועלים. על הקבלן לספק עובדים אלו תוך 24 שעות מיום הוראת המנהל ו/או המפקח.

1.10.6. במקרים מיוחדים, רשאית העירייה להורות לקבלן לצמצם את רשימת כח האדם המקצועי.

1.10.7. כל עובדי הקבלן, לרבות מנהל עבודה, יישאו עמם תעודה כלשהי, הכוללת שם, תמונה ותפקיד.

1.10.8. על הקבלן להרחיק מהאתר, לפי דרישות המנהל ו/או המפקח, כל אדם אשר לדעתו של המפקח אינו מומחה או שאינו מתנהג כראוי.

1.10.9. בגין אי העסקת כוח אדם כמפורט לעיל ו/או אי התייצבות של איש מקצוע מטעם הקבלן, רשאית העירייה לחייב את קבלן בפיצוי כספי מוסכם בהתאם לקבוע בכתב הכמויות, לכל מקרה.

1.11. <u>פרקי זמן לתגובה בתקופת החוזה:</u>

1.11.1. הקבלן מתחייב להתייצב באתר העבודה לצורך ביצוע העבודה, על פי הוראות המפקח בתוך פרק הזמן המפורט בטבלה שלהלן ע"פ סוג העבודה הרשומה לצידו וע"פ מספר הקריאות שיימסרו לו באותו פרק זמן, וכדלקמן:

סוג העבודה	שעות עבודה הקבלן			זמן התייצבות	
	ימי א' עד ה' (רגילים)	**ערבי חג וערב שבת**	**שבתות, חגים ושבתון**	**לקריאה ראשונה/ תחילת עבודה**	**לכל קריאה נוספת**
עבודה רגילה/שוטפת (תיקונים ואחזקה)	מ - 07:00 עד 18:00	מ - 07:00 עד שעה לפני כניסת החג/השבת	--	עד 4 שעות מהודעת המנהל בע"פ או בכתב	עד 8 שעות מהודעת המנהל בע"פ או בכתב
עבודה בתורנות	24 שעות ביממה	24 שעות ביממה	24 שעות ביממה	עד 24 שעות מהודעת המנהל בע"פ או בכתב	עד 24 שעות מהודעת המנהל בע"פ או בכתב
עבודת חירום	24 שעות ביממה	24 שעות ביממה	24 שעות ביממה	עד שעתיים וחצי מהודעת המנהל בע"פ או בכתב	עד 3 שעות מהודעת המנהל בע"פ או בכתב

1.11.2. יובהר כי שעות העבודה ו/או זמני הטיפול ו/או סוגי הקריאה יוכלו להשתנות בהתאם להוראות המנהל או בהתאם לצורך, לרבות בשעות הלילה ועוד.

1.11.3. עבודה בשעות הלילה ו/או בערבי שבת ו/או ערבי חג ו/או שבתות וחגים תהא באישור המנהל בכתב בלבד, למעט עבודת חירום. על ביצוע עבודה במועדים אלו, ללא אישור המנהל, רשאית העירייה לחייב את הקבלן בפיצוי כספי מוסכם בהתאם לקבוע בכתב הכמויות, לכל מקרה.

1.11.4. אם יימסרו לקבלן יותר מ - 2 קריאות בו זמנית, העירייה רשאית לחייב את הקבלן להוסיף צוותי עבודה וציוד נוספים על פי הצורך ובכל מקרה לא יסטה הקבלן מזמני ההתייצבות לביצוע העבודות הנוספות, מעבר לקבוע בטבלה בסעיף 1.11.1.

1.11.5. במהלך כל תקופת ההתקשרות הקבלן יבצע את העבודות לשביעות רצון המנהל ו/או המפקח. בגין איחור ו/או אי הגעה לאתר ו/או עבודה לקויה, באחד מסוגי העבודות המפורטים בטבלה שלעיל, תהא רשאית העירייה לחייב את הקבלן בפיצוי כספי מוסכם בהתאם לכתב הכמויות, לכל יום ולכל מקרה.

1.12. **צוות לעבודה בתורנות**

1.12.1. המנהל או מי מטעמו רשאים להורות לקבלן לספק טכנאי לעבודת תורנות (להלן: "**עבודה בתורנות**") גם ביום וגם בלילה בכל יום, כולל שבת וחג, וזאת במהלך אירועים ומופעים אשר מתקיימים ברחבי העיר, לפי שיקול דעתו הבלעדי. על הטכנאי להתייצב לעבודה בכל מקום שיורה המנהל או מי מטעמו, בהתאם לפרקי הזמן ושעות העבודה המפורטים לצד סוג עבודה בתורנות בטבלה שבסעיף 1.11.1 לעיל.

1.12.2. על הקבלן להעביר בכתב את פרטי התורן מטעמו אשר יידרש להיות בקשר עם המפקח ולקבל הוראות ממנו. הקבלן מתחייב לבצע את כל העבודות שתידרשנה לביצוע במהלך המשמרת ולא תשולם תוספת כלשהי בגין קריאות נוספות במהלך משמרת זו לגבי אותו אתר עבודה או בסמוך אליו.

1.12.3. במקרים הנ"ל, תבוצע העבודה גם ללא נוכחות מפקח במקום. בגמר העבודה חייב הקבלן לדווח למפקח על סיום העבודה, לרבות משלוח צילומים. בגין אי ביצוע האמור לעיל, תהא רשאית העירייה לחייב את הקבלן בפיצוי כספי מוסכם בהתאם לכתב הכמויות, לכל יום ולכל מקרה.

1.12.4. אי-עמידה בדרישות הזמנים להתייצבות וביצוע עבודה בתורנות, תהווה הפרה של תנאי החוזה והעירייה תהא רשאית לנקוט בכל האמצעים העומדים לרשותה עפ"י חוזה זה ועפ"י כל דין.

1.12.5. בנוסף לתשלום בעבור עבודות נשוא החוזה שיבצע הקבלן בפועל, ישולם לו תשלום נוסף עבור עבודה בתורנות, בהתאם לסעיפים הרלבנטיים בכתב הכמויות.

1.13. **צוות לעבודת חרום**

1.13.1. המנהל או מי מטעמו רשאים להורות לקבלן לספק צוותים לעבודת חרום, לצורך ביצוע עבודות בימי סערה ו/או כוננות סופה על פי נוהל סופה של העירייה ו/או מצבי חרום אחרים (להלן: "**צוות חירום**"), גם ביום וגם בלילה בכל יום, כולל שבת וחג. צוות חירום יכלול רכב שירות + כלי עבודה, שני עובדים שהינם מנהל עבודה ופועל, שאחד מהם לפחות בעל רישיון נהיגה. הקצאת צוותי חירום ומספרם יהיו בהתאם להחלטת המנהל. צוותי החירום יתייצבו לעבודה בכל מקום שיורה המנהל או מי מטעמו, תוך שעתיים וחצי ממועד קבלת הדרישה. צוות החירום יועמד לרשותו של המפקח ויופעל על פי הוראותיו. המנהל או מי מטעמו רשאי להורות על הפסקת עבודת צוות חירום בכל שעה.

1.13.2. בקריאות הנ"ל, תבוצע העבודה גם ללא נוכחות מפקח במקום. בגמר העבודה חייב הקבלן לדווח למפקח על סיום העבודה, לרבות משלוח צילומים. בגין אי ביצוע האמור לעיל, תהא רשאית העירייה לחייב את הקבלן בפיצוי כספי מוסכם בהתאם לכתב הכמויות, לכל יום ולכל מקרה.

1.13.3. אי-עמידה בדרישות הזמנים לטיפול בעבודות בימי סערה ו/או כוננות סופה על פי נוהל סופה של עיריית תל אביב-יפו ו/או מצבי חרום אחרים, תהווה הפרה של תנאי החוזה והעירייה תהא רשאית לנקוט בכל האמצעים העומדים לרשותה עפ"י חוזה זה ועפ"י כל דין.

1.13.4. בנוסף לתשלום בעבור עבודות נשוא החוזה שיבצע הקבלן בפועל, ישולם לו תשלום נוסף עבור צוות חירום, בהתאם לסעיפים הרלבנטיים בכתב הכמויות.

1.14. <u>ציוד ורכבים</u>

1.14.1. הקבלן יספק את כל הציוד הנדרש לביצוע העבודות נשוא חוזה זה לרבות כלים מכניים, כלים הנדסיים וכיו״ב, והכל בהתאם לתכניות ולמפרטים לכל אתר לביצוע העבודות נשוא חוזה זה, ובהתאם לדרישת המנהל. המפקח יהיה רשאי לבדוק את הציוד טרם התחלת העבודות.

1.14.2. כל החומרים והכלים לצורך ביצוע העבודה יסופקו ע״י הקבלן ועל חשבונו, אלא אם צוין אחרת בחוזה על נספחיו. האחריות לאחסונם בשטח האתר מוטלת על הקבלן, והעירייה אינה מתחייבת לדאוג לקבלן למקום אחסון.

1.14.3. <u>כלי הרכב, ציוד הנדסי, ציוד מכני</u>

הקבלן מתחייב כי לצורך ביצוע העבודות נשוא חוזה זה, יעשה שימוש בכלי רכב ששנת ייצורם 2018 ואילך וזאת ע״פ המפורט להלן:

1.14.3.1. הציוד יכלול את כל הדרוש לביצוע העבודות ויכלול, בין היתר: טרקטורים, מחפרונים, סולמות, רכב וכל ציוד אחר הדרוש לביצוע עבודות נשוא חוזה זה.

1.14.3.2. עם תחילת עבודתו ימסור הקבלן למנהל את רשימת כלי הרכב ומספרם ויעדכן את המנהל לגבי כל שינוי בכלי הרכב המשמשים אותו לצורך ביצוע עבודות נשוא חוזה זה. בכל עת שיידרש יציג הקבלן למנהל צילום של רישיונות כלי הרכב, כולל ביטוח ותעודת רישוי (טסט).

1.14.3.3. העירייה שומרת לעצמה את הזכות לדרוש שינויים/תוספות בדרישות הנ״ל בתקופת ההתקשרות והכל בהתאם להוראות כל דין.

1.14.3.4. ציוד יגיע לשטח כשהוא במצב תקין ומתאים לעבודה. ייחשב רק זמן עבודה בפועל, ללא זמן המתנה והפסקות המפעיל וללא תשלום עבור הבאת והחזרת כלים. עבודת המפעיל כלולה במחיר היחידה.

1.14.3.5. כל תנועה הן לצורכי העברת ציוד וחומרים והן לכל מטרה אחרת שהיא, תבוצע אך ורק באמצעות כלי רכב המצוידים בגלגלים פניאומטיים. יש לוודא שגלגלי הרכב נקיים ושהחומר המועמס עליהם אינו מתפזר בזמן הנסיעה.

1.14.3.6. כלי הרכב שאינם מזהמים:

1.14.3.6.1. הקבלן מתחייב כי העבודות נשוא חוזה זה תבוצענה באמצעות כלי רכב שאינם מזהמים ובפרט על פי המפורט להלן:

1.14.3.6.2. לגבי רכבי בנזין: רכב שמצויד בו ממיר קטליטי ושעבר את הטסט השנתי.

1.14.3.6.3. לגבי רכבי דיזל: רכב מדגם יורו 3 ומעלה שגילו אינו עולה על 5 שנים, או רכב שגילו עולה על 5 שנים אך מותקן בו אמצעי הפחתת זיהום אוויר בנוסף לאמצעים המקוריים שבהם מצויד הרכב, כגון ממיר מחמצן, מלכודת חלקיקים או טכנולוגיה אחרת הנושא אישור של גורם מוסמך מקומי או מחו״ל וכן אישור של משרד התחבורה, ושעבר את הטסט השנתי.

1.14.3.7. הקבלן יתקין על חשבונו בכל כלי הרכב אשר יופעלו על ידו לרבות טנדרים ובכל האמצעים הנוספים אשר יידרשו על ידי העירייה במהלך כל תקופת ההתקשרות - מערכת איתור, מעקב ובקרה לוויינית של חברת איתוראן או כל מערכת איתור שוו"ע כפי שאושרה ע"י המנהל, על מנת שתתחבר למערכת הקיימת כיום בעירייה מכח זכיית החברה במכרז מסגרת פומבי, שתאפשר קבלת נתונים בזמן אמת ותאפשר דיווחים רטרואקטיביים בדבר מיקום הרכבים ומסלול העבודה ותאפשר לעירייה הפקת דו"חות תקופתיים בחתכים שונים והכל על פי דרישות העירייה (להלן: "**מערכת האיתור**"). ככל שהציוד אינו בבעלות הקבלן, לא נדרש להתקין ע"ג הרכבים המפורטים לעיל מערכת איתור, מעקב ובקרה לוויינית של חברת איתוראן או כל מערכת איתור שוו"ע.

1.14.3.8. מובהר בזאת, כי העירייה רשאית להיכנס לאתר המערכת באינטרנט ולהתחבר בזמן אמת לצורך קבלת דיווח. כן תהא רשאית העירייה, להפיק דוחות בזמן אמת באשר למיקום כלי הרכב, וכן להפיק דו"חות תקופתיים באשר למסלול כלי הרכב, שידווחו על מיקומם בכל רגע נתון, ללא תנאי והגבלה במערכת ניהול ומידע באמצעות מערכת האיתור.

1.14.3.9. מובהר בזאת, כי כל עלויות הרכישה, ההתקנה והתחזוקה של מערכות האיתור הנ"ל בכלי הרכב יחולו על הקבלן בלבד ותמורתן כלולה בנספח ג' לחוזה.

1.14.3.10. בגין אי אספקת כלי רכב ו/או ציוד ו/או ציוד או כלי רכב לא תקין ו/או תפעול כלי רכב ללא מערכת איתור או כשמערכת האיתור תקולה, רשאית העירייה לחייב את הקבלן בפיצוי מוסכם בהתאם לכתב הכמויות לכל יום ולכל מקרה.

1.15. <u>בטיחות</u>

1.15.1. באחריות הקבלן לנקוט בזמן ביצוע העבודה בכל אמצעי הזהירות הקיימים והדרושים לפי כל דין, נוהג, תקנות וחוקים קיימים, הן של משרד הכלכלה, משרד הבריאות והמשטרה והן של העירייה. הקבלן יעביר השתלמויות בבטיחות לכל עובדיו ע"י המוסד לבטיחות וגיהות לפחות אחת לשנה, על חשבונו. הקבלן יגיש למנהל בכל שנה ועד לתאריך 31 לדצמבר בשנת העבודה וכן בתוך 7 ימים מיום דרישת המנהל, אישור על קיום ההשתלמות כאמור.

1.15.2. הקבלן מתחייב כי כל עובד מעובדיו שיעבוד בגובה יעבור הכשרה לביצוע עבודה בגובה לפי תקנות הבטיחות בעבודה (עבודה בגובה) תשס"ז-2007 עובד גובה כללי ויישא תעודות בתוקף.

1.15.3. כל סוג של עבודה בכל גובה בהתאם לדרישת המפקח, יבוצע עם הציוד המתאים לכך, ובאופן השומר על בטיחות מרבית ולפי הוראות כל דין, לרבות תקנות הבטיחות בעבודה (עבודה בגובה) תשס"ז-2007.

1.15.4. בכל סוג של עבודה עם סולם ובכל גובה ידרשו לעבוד 2 אנשי צוות גם אם העבודה אינה מוגדרת כעבודה בגובה.

1.15.5. **בטיחות בעבודה באמצעות כלים מכניים**

1.15.5.1. בעת ביצוע העבודות באמצעות כלים מכניים על הקבלן למנוע תנועה של אנשים באתר העבודות על מנת להימנע מאפשרות של פגיעה מאבנים ורגבים העפים בזמן ביצוע העבודות.

1.15.5.2. בזמן ביצוע העבודה העובד יהיה מוגן בפני פגיעה ע"י לבוש מלא כגון : כובע מתאים, מגן פנים, ביגוד עם שרוולים ארוכים, נעלי עבודה מתאימים וכו'.

1.15.5.3. על הקבלן להימנע מפגיעות בעצים, ולהיזהר שלא להתקרב לעצים במרחק פחות מ- 50 ס"מ מנוף וגזע העץ בעת העבודה עם טרקטור. על הקבלן להיזהר שלא לפצוע את גזעי העצים בעת ביצוע העבודות נשוא חוזה זה.

1.15.5.4. בעת חפירה יש להתרחק מגזע העץ לפחות 2 מ' ולרדת עד 15 ס"מ לכל היותר, על מנת לא לפגוע בשורשים מרכזים. במידה ויש לבצע חשיפה לצורך חיתוך שורשים (רק כאלה מעל ל-"1) שיבוצעו עם מסור חיתוך חד ולמרוח משחת עצים. כלל בעת פגיעה בעץ אשר אינה מחייבת כריתה, על הקבלן למרוח משחת " בלזם" או "בילטון" ולבצע השקיית עומק בגומה בקוטר 2 מ'. יש לגדר את העץ לפני תחילת העבודה.

1.15.5.5. העירייה תהא רשאית להחליף בעצמה ולחייב את הקבלן בערך החליפי לפי חוק התיקון לפקודת היערות או לחייב את הקבלן להחליף את העצים אשר נפגעו מכלים מכניים. במקרים כאמור, העצים שנפגעו יוחלפו ע"י הקבלן על חשבונו בעץ בגודל דומה, כך לדוגמה במקרה של עץ גדול, יספק הקבלן עץ בקוטר "4 לפחות. אם לא יהיה בשוק עץ בקוטר זה, יספק הקבלן 2 עצים בקוטר קטן יותר, זאת באישור בכתב ומראש מהמפקח או אגרונום העירייה.

1.15.5.6. מובהר בזאת כי ההוראות החלות בסעיף "עבודה בקרבת עצים" לעיל, חלות ויחולו לעניין עבודות בחורשות או בכל אתר עבודה בו קיימים עצים בפיתוח ובאחזקה.

1.15.5.7. הקבלן חייב להודיע באופן מידי למפקח על כל פגיעה בצומח ו/או דומם ו/או בכל תשתית אחרת. ככל שייגרם נזק, על הקבלן לתקן את הנזק וכן להחליף במידת הצורך אביזרים שנפגעו, וכל זאת בהתאם לדרישת המנהל ולשביעות רצונו.

1.15.6. **בטיחות בתנועה והסדרי תנועה**

1.15.6.1. תשומת לב הקבלן מופנית לכך שהעבודות נשוא החוזה מתבצעות, בין היתר, לאורך ובסמיכות לכבישים קיימים בהם תנועה רבה וסואנת יש ליישם הסדרי תנועה לכלי הרכב, הולכי הרגל ולעובדים.

1.15.6.2. על הקבלן לנקוט בכל אמצעי הזהירות הדרושים על מנת לשמור על בטיחותם של כלי הרכב והולכי הרגל ו/או צד שלישי כלשהו ו/או עובדיו, לרבות המבקרים באתר העבודה, ולא לפגוע ו/או להפריע שלא לצורך לתנועת הולכי הרגל ו/או לתנועה המוטורית המתנהלת בכבישים הנ״ל, בכפוף להנחיות משטרת ישראל, ״המדריך להסדרי תנועה באתרי עבודה ת״א״ ולהסדרי התנועה המאושרים ע״י המשטרה, שיהיו בתוקף במועד ביצוע העבודות.

1.15.6.3. לביצוע העבודות נשוא חוזה מסגרת זה ולהבטחת תנאי הבטיחות הנ״ל, יציב הקבלן מעקות ואביזרי תנועה עפ״י התוכניות המאושרות להסדרי תנועה בזמן ביצוע העבודות.

1.15.6.4. על הקבלן חובה להקצות עובד מטעמו אשר יהווה כממונה מוסמך לבטיחות התנועה מטעמו לאחר שעבר בהצלחה קורס הסדרת הבטיחות באתרי סלילה. עובד זה יהיה אחראי לעמידה בתנאי הבטיחות בתנועה בכל פק״ע/ות שבביצוע ע״י הקבלן הראשי וקבלני המשנה מטעמו.

1.15.6.5. כל תרשים להצבה ו/או סגירת נתיבים ו/או פינוי והעברת תנועה יעשה בנוכחות ופיקוח ובליווי גורם מוסמך להכוונת כלי רכב ״שוטר ו/או פקח תנועה״, זאת גם אם לא נדרש בהיתרים ועל חשבון העירייה כמפורט בכתב הכמויות.

1.15.6.6. ביצוע ההסדרים הנ״ל אינו פוטר את הקבלן מאחריותו הבלעדית לכל נזק שיגרם לאדם ו/או לרכוש עקב מעשיו או מחדליו בתוואי הפרויקט ובשטחים המגודרים.

1.15.6.7. תוואי המעקות, הגידור והסדרי התנועה בהתאם לתוכניות ישתנה, מעת לעת, בהתאם לשלבי הביצוע של העבודות ושלמותן, לכל אורך תקופת הביצוע בכל אחד מהשלבים במסגרת כל פקודת עבודה.

1.15.6.8. על הגידור יהיה שילוט אזהרה כנדרש בחוק. על הקבלן לתחזק באופן רצוף את הגדרות, לשמור על ניקיונן מתחילת העבודות ועד סיומן.

1.15.6.9. על הקבלן לדאוג לציוד ואביזרים תקינים המפורטים לעיל מתחילת העבודות ועד סיומן, בתוך תחומי האתר ותחומי העבודות כפי שהם אושרו מראש ע״י מנהל או מי מטעמו. לא תהיה הפרעה לתנועה קיימת אלא ככל שנקבע כך בתוכניות – לרבות תוכניות הסדרי התנועה הזמניים.

1.15.6.10. לפני תחילת העבודה יש להציב שילוט בשטח המורה על ביצוע העבודות, וכן שילוט אזהרה. נוסח יינתן לכל מקרה לגופו של עניין. אי-ביצוע האמור לעיל יגרור פיצוי מוסכם בהתאם לסעיף בכתב הכמויות, לכל שבוע איחור בביצוע. השילוט יבוצע ע״ח הקבלן למעט שלט הכולל תמונת הדמיה ממוחשבת של הפרויקט על הנ״ל ישולם בנפרד.

1.15.6.11. הקבלן ידאג לבטיחות התנועה ע״י התקנת שלטים, דגלים, פנסים, הצבת עובדים וכו׳ לפי הצורך, ויבנה מעקפים לצורך הטיית התנועה כולל עגלת חץ נגררת, מוארת כולל כל האביזרים והכל עפ״י תקנות מחלקת תאום הנדסי ו/או המשטרה ועפ״י הוראות כל דין. התשלום בהתאם לסעיף ״הנחיות וקבלת היתרים״ לעיל.

1.15.6.12. באחריות הקבלן להבטיח בכל שלב של הביצוע אפשרות לתנועה ממונעת ולתנועה רגלית בכל האתר, אלא אם קיבל הוראה מהמנהל לגדר את האתר בצורה שאינה מאפשרת מעבר. כל האמור באחריות הקבלן ובאישורו של המנהל.

1.15.6.13. על הקבלן להכין דרכים עוקפות בטוחות למעבר. הבטחת תנועה כנ"ל, לרבות ביצוע דרכים עוקפות, כאשר האתר סגור, כלולים במחירי היחידה ולא ישולם עבורם בנפרד.

1.15.6.14. על הקבלן מוטלת גם האחריות לקבלת אישורים כחוק לשינוי הסדרי התנועה, הסדרי תנועה זמניים מהגורמים השונים כגון משרד התחבורה, משטרה, אגף התנועה וכו'.

1.15.6.15. ההוצאות הנוספות הכרוכות במילוי כל התנאים בסעיפי פרק זה תיכללנה במחירי היחידה של סעיפי התשלום השונים ולא ישולם עבורם בנפרד. כמו-כן לא יוכרו כל תביעות של הקבלן בגין עיכובים שנגרמו עקב נקיטת כל האמצעים למניעת הפרעות.

1.15.6.16. הסדרי תנועה זמניים לשלבי ביצוע העבודה, תוך היצרות נתיבים והפרעות תנועה:

1.15.6.16.1. לדרישת המנהל, הקבלן יכין תוכניות של הסדרי תנועה זמניים לשלבי הביצוע השונים בעבודות בהן הדבר יידרש, ויעבירם לאישור המנהל מראש שלאחריו, על הקבלן לאשר את תכניות הסדרי התנועה הזמניים עם הרשויות המוסמכות. העירייה שומרת את האפשרות להכין בעצמה את התכניות להסדרי תנועה זמניים.

1.15.6.16.2. המנהל רשאי להפסיק את עבודתו של הקבלן בכל מקרה שלדעתן נעשית שלא בהתאם לתנאים הבטיחותיים המתאימים כאמור לעיל, או אם הקבלן לא תיאם מראש את הביצוע עם הרשויות המוסמכות.

1.15.6.16.3. באותם פרקי זמן בהם ביצוע עבודות כלשהן מחייב הסטת התנועה לדרכים עוקפות - ייעשה הדבר עפ"י תכנית מאושרת ובנוכחות המפקח ופקחי תנועה, והקבלן יהיה אחראי להפעלתם כאמור ולתשלום להם, זולת אם נקבעו במסמכי החוזה הוראות מפורטות אחרות.

1.15.6.16.4. שילוט כללי - בנוסף לאמור לעיל, כל התמרורים אשר יוצבו בשטח יהיו תואמים לכל הדרישות והכללים בגרסתם העדכנית ועל פי תקן ישראלי – 2241 חלקים 1 ו-2. השלטים והתמרורים ייוצרו במפעל מאושר על ידי העירייה ועל ידי הועדה הבינמשרדית.

1.15.6.16.5. הקבלן מתחייב להקפיד על קיום הסדרי תנועה הזמניים, וכן על כל הנחיות הבטיחות שיקבל מהמנהל ו/או מהרשויות המוסמכות.

1.15.6.16.6. הסדרי התנועה כוללים עגלות חץ תקניות (ביום ובלילה) לוח נייד מהבהב, סימון והעלמת צבע זמני, התקנת והעתקת תמרורים, אביזרי השילוט, אביזרי הבטיחות וכדומה.

1.15.6.16.7. סוגי הציוד, אביזרי התנועה והתקני הבטיחות אשר יורשו לשימוש יהיו על פי החוברת העדכנית המאושרת על ידי הועדה הבינמשרדית לבחינת התקני תנועה ובטיחות להצבה בדרך, בהוצאתה המעודכנת. כמו כן, יש להאיר באמצעות תאורה ניידת את שטח העבודה באופן שלא יגרום לסנוור הנהגים באזור אתר העבודה. תאורה זמנית תתוכנן במקרים הבאים: באזורים מיוחדים כגון: צמתים, מחלפים ומתקני דרך כדוגמת גשרים, באתרי עבודה בהם קיימת תאורה קבועה. יש להתייחס לתאורה הזמנית כעצם קשיח שיש להגן על משתמשי הדרך מפניו על ידי התקנת מעקות בטיחות זמניים על פי ההנחיות.

1.15.6.16.8. הסדרי התנועה ישולמו בהתאם למחירי היחידה המפורטים בכתב הכמויות.

1.15.6.16.9. ככל שהקבלן לא יפעיל את הסדרי התנועה בהתאם לנדרש בחוזה ובמסמכיו, תהא רשאית העירייה להורות על הפעלתם על ידי קבלן אחר. כמו כן, תהא רשאית העירייה לחייב את הקבלן בפיצוי כספי מוסכם בהתאם לקבוע בכתב הכמויות, לכל מקרה.

1.16. <u>אמצעי קשר</u>

1.16.1. הקבלן יצייד את מנהלי העבודה במכשיר טלפון סלולארי חכם ויעביר לעירייה את מספרי הטלפון שלהם.

1.16.2. משרד הקבלן יצויד בפקסימיליה ובמחשב המסוגל לקלוט ולשלוח הודעות אלקטרוניות לצורך קבלת הוראות המנהל ולצורך עדכון המפקח בתכניות עבודה. הקבלן ימסור לעירייה את מספר הפקס וכתובת הדואר האלקטרוני מיד עם חתימת החוזה.

1.16.3. העיריה רשאית לחייב את הקבלן לעשות שימוש בתוכנת בקרה באמצעות יישומון (אפליקציה) במכשיר טלפון סלולארי.

1.16.4. כל המפורט בסעיף זה לעיל, לרבות השימוש באפליקציה והציוד הסלולארי, והחיבור לרשתות והחלפתם במידת הצורך ועלות רכישת יישומון הבקרה, ההתקנה, הרישיונות, האחזקה וכל הוצאה נוספת הקשורה בכך הינה על חשבון הקבלן, ולא ישולמו בגינם כל תוספת תמורה, ויראו את התמורה בגין שירותים אלו ככלולה בתמורה המפורטת בנספח ג' לחוזה.

1.17. <u>אי-פגיעה בנוחיות הציבור</u>

מבלי לגרוע מכלליות האמור בחוזה, הקבלן מתחייב, כי תוך כדי העבודה, לא תהיה פגיעה שלא לצורך בנוחיות הציבור ולא תהיה הפרעה ו/או חסימת דרכים ו/או פגיעה במתקנים קיימים שלא לצורך בזכות השימוש והמעבר של כל אדם בכביש, דרך, שביל וכיו"ב או בזכות השימוש והאחזקה ברכוש ציבורי כלשהו.

1.18. <u>תיעוד העבודות</u>

1.18.1. הקבלן מתחייב בכל סוגי העבודות נשוא החוזה לצלם את האתר לפני, במהלך ואחרי ההתקנה וכן תמונה של פריסת אמצעי הבטיחות, ככל שנדרש. הקבלן ישתמש במצלמה דיגיטלית בעלת רזולוציה שלא תהיה קטנה מ-3- MP, עם זום אופטי X5 לפחות עם תאריך ומיקום X, Y ברשת ישראל החדשה. כל העלויות הקשורות בנושא זה לרבות עלות המצלמה, הצילום והדפסת הצילומים בצבע, כלולים במחירי היחידה המפורטים בנספח ג' לחוזה. התמונות יכללו את הפרטים הבאים :

- זיהוי ברור של האתר והמתקנים בגמר העבודה.
- זיהוי ברור של אביזרי הבטיחות שהוצבו, ככל שנדרש.
- כתובת, תאריך ושעה מדוייקים.
- מיקום X, Y ברשת ישראל החדשה.

1.18.2. הקבלן יגיש את הצילומים ואת קבצי התמונות יחד עם פקודת העבודה במסירה ידנית או בדואר אלקטרוני לבדיקה ואישור המפקח. לא תאושרנה פקודות עבודה שלא יצורפו להן צילומים צבעוניים ותאריך הצילום כאמור לעיל. במידה שלא יוגשו צילומים, לא תשולם לקבלן כל תמורה עבור הביצוע.

1.19. <u>גידור האתר- בנוסף לאמור בחוזה</u>

1.19.1. הקבלן מתחייב לגדר את האתר בצורה תקנית במהלך ביצוע העבודות נשוא החוזה זה. כל נזק שייגרם לאדם ו/או לרכוש בגין אי ביצוע גידור ושמירת כללי הבטיחות בעבודה כנדרש, יחולו אך ורק על הקבלן.

1.19.2. גידור לעבודות נשוא החוזה יבוצע במידה שלא מבוצעות עבודות נוספות באתר.

1.19.3. דגם הגדר המאושר לשימוש הוא גדר רשת מרותכת קשיחה על תושבות כובד בלבד או מעוגנת לרצפה דגם חברת "אאוטדור" בגובה של 2 מ' לפחות או ש"ע. לא יותר שימוש בגדר רשת או איסכורית לגידור האתר.

1.19.4. מובהר כי ככל שהעבודות יבוצעו בתוך במוסדות חינוך, על הקבלן לספק לוחות טאגו ו/או גדר רשת מרותכת קשיחה על תושבות כובד בלבד או גדר מעוגנת לרצפה דגם חברת "אאוטדור" בגובה של 2 מ' לפחות ולאטום באמצעות יוטה, כך שלא תהיה גישה לאתר ולשאר השטח במוסדות החינוך למעט שביל כניסה לאתר העבודות שאושר ע"י המנהל.

1.19.5. כל מתקן שיותקן על ידי הקבלן, יגודר באמצעים שלא ניתנים לפירוק ללא שימוש בכלי עבודה וכן יסומן בשלטי אזהרה בולטים בגודל אות של לפחות 5 ס"מ בשלט לבן עם אותיות בצבע אדום בשלוש שפות האוסר על השימוש במתקן.

1.19.6. במקרים בהם קיים ליקוי בטיחותי המהווה סכנה או ליקוי המשבית באופן זמני או קבוע את השימוש באתר, על הקבלן, על חשבונו, לגדר בגדר מתכת גמישה תקנית בגובה של 2 מטר לפחות את האתר כולו או מקצתו באופן שימנע גישה למקום המהווה סכנה, תוך כדי התקנת שילוט אזהרה כמפורט לעיל. לאחר תיקון הליקויים לשביעות רצונו של המנהל, יפנה הקבלן את הגידור והשילוט מהמקום. מבלי לגרוע בכלליות האמור לעיל, על הקבלן לבצע את עבודות הגידור והשילוט המתוארות לעיל תוך 4 שעות ממועד קבלת הנחיית המנהל או המפקח.

1.19.7. ככל שלפני ביצוע העבודה, נדרש פירוק גדר קיימת - פירוקה וסילוקה מהאתר כלולים במחיר אספקת הגדר החדשה והתקנתה.

1.20. **טיב ואיכות ביצוע עבודות בהתאם לצו התחלת עבודה/פקודת עבודה:**

בנוסף ומבלי לגרוע מהאמור בסעיף 84 לחוזה, המנהל רשאי להורות לקבלן על הפסקת העבודות ו/או להעביר את ביצוע העבודות לקבלן אחר והכל ע"פ שיקול דעתו הבלעדי, וזאת בכל אחד מהמקרים המפורטים להלן:

1.20.1. סירוב הקבלן לבצע את העבודות כולן או חלקן;

1.20.2. איחור בהתחלת ביצוע העבודות בזמן העולה על הקבוע ב"צו התחלת עבודה" או ב"פקודת עבודה" שיינתנו ע"י המנהל;

1.20.3. חוסר שביעות רצון המנהל מביצוע העבודות נשוא החוזה כולן או חלקן ו/או יכולת ביצוע נמוכה מהנדרש בחוזה או בפקודת עבודה;

1.20.4. דיווח כוזב למנהל ו/או המפקח.

1.20.5. העירייה רשאית לחייב את הקבלן בפיצוי כספי מוסכם בהתאם לכתב הכמויות, לכל מקרה, והקבלן יישא בכל הוצאה מכל מין וסוג שהוא וללא יוצא מהכלל שתגרם לעירייה.

1.20.6. **מבלי לגרוע מהאמור בסעיף 84 לחוזה, מובהר בזאת כי כל אחד מהמקרים המפורטים לעיל יכולים להוות הפרה יסודית של תנאי החוזה והעירייה תהא רשאית לנקוט בכל האמצעים העומדים לרשותה עפ"י חוזה זה ועפ"י כל דין.**

1.21. **תיאום עם מחלקות העירייה השונות וגורמים שונים.**

1.21.1. מבלי לגרוע מכלליות האמור בחוזה, העבודה כוללת תאום עם מחלקות העירייה השונות ופעולה בהתאם להנחיותיהן, בהתאם לקביעת המרכז העירוני לתיאום הנדסי בעירייה.

1.21.2. על הקבלן להודיע לכל הגורמים ע"פ הנוהל העירוני של התחלת עבודה באמצעות דואר אלקטרוני ו/או על פי הנחיית המנהל על תחילת ביצוע העבודות. הקבלן לא יחל בביצוע העבודות טרם הוצאת רישיון עבודה כנדרש וקבלת מסמכי התיאום ההנדסי מאושרים מהמנהל. בעבודה אשר לא נדרש תאום הנדסי יש להודיע למנהל בכתב על תחילת ביצוע כל עבודה.

1.21.3. תשומת לב הקבלן, כי במהלך עבודתו יפעלו בשטח הגורמים הבאים:

1.21.3.1. תנועת הרכב הקבועה והרגילה.

1.21.3.2. שגרת החיים של שכונת המגורים הקיימת.

1.21.3.3. עבודת קבלנים אחרים מטעם העירייה או אחרים, לרבות קבלן ההצללות וקבלן פיתוח ותשתיות.

1.21.3.4. קבלנים ו/או עובדים מטעם חברת החשמל, בזק, כבלים ואחרים.

1.21.4. הקבלן ינקוט בכל אמצעי הזהירות הנדרשים לביצוע העבודות נשוא חוזה זה על נספחיו באתרי העבודה השונים, בשיתוף פעולה מלא עם הגורמים המפורטים לעיל, וכן מתחייב לציית להוראות המנהל בכל הקשור לתאום זה. לא תוכר כל תביעה חריגה של הקבלן ולא יהיה בפעילות הנ"ל כדי לגרום לפגיעה כלשהי בטיב העבודה ובלוח הזמנים.

1.21.5. במקרים בהם החל הקבלן בעבודות ובמהלכן התגלה מתקן תת-קרקעי באתר העבודות, הקבלן יודיע על כך מיד למנהל ויפסיק את העבודה באזור עד לקבלת הוראות מפורטות מהמנהל על אופן הטיפול והמשך ביצוע העבודות. מובהר כי עבודה בסמוך למתקנים עיליים או תת-קרקעיים המצויים בשטח כגון עמוד תאורה, חשמל וטלפון, ריהוט גן וכדומה, תבוצע בכפיפות להוראות המרכז העירוני לתיאום הנדסי ותנאי רישיון העבודה.

1.21.6. ככל שיתגלו מערכות תת-קרקעיות (צנרת וכבלים), הן יסומנו על פני השטח לפני תחילת העבודה. אופן ביצוע העבודה בתחום מתקן תת-קרקעי טעון אישורו המוקדם של המנהל. אישור זה לכשיינתן, לא יהיה בו כדי לגרוע מאחריותו המלאה והבלעדית של הקבלן לכל נזק שייגרם למתקנים עיליים או תת-קרקעיים תוך כדי ביצוע העבודה, למעט מתקנים שאינם נראים לעין ולא הובאו לידיעת הקבלן.

1.21.7. בגין אי מילוי ההוראות המפורטות לעיל בסעיף זה, רשאית העירייה לחייב את הקבלן בפיצוי כספי מוסכם בהתאם לכתב הכמויות, לכל מקרה.

1.22. <u>שינויים</u>

1.22.1. המנהל או מי מטעמו, רשאי לשנות או לבטל סעיף מסעיפי המפרט או כתב הכמויות.

1.22.2. אם הקבלן יידרש לבצע עבודות אשר מחירי היחידות עבורן אינם מופיעים בסעיפי כתב הכמויות, ייעשה חישוב המחיר ע"י המנהל באחת מהדרכים הבאות, לפי הנמוך מביניהם:

1.22.2.1. ערך החומרים ושכר העבודה בזמן מתן ההוראה, בתוספת רווח קבלני של עד 12% מהערכים הנ"ל;

1.22.2.2. ע"י השוואת מחירים של עבודות דומות אשר מחיריהן מופיעים בכתב הכמויות והמחירים;

1.22.2.3. לפי מחירון "המאגר המשולב (רמדור)" בהוצאת "קבצי אור", במהדורה המעודכנת ביותר, בהתייחס למועד ביצוע העבודות הרלבנטיות ובהנחה של 15% על המחירון הנ"ל. **מובהר בזאת כי התוספות והמקדמים המופיעים במחירון לא יחולו על ביצוע העבודות מכח חוזה זה.**

1.23. <u>הערות והסתייגויות</u>

1.23.1. במקרה של אי-שביעות רצון מהקבלן יהיה המנהל רשאי לרשום כל הערה ו/או הסתייגויות בתיק הקבלן.

1.23.2. הסתייגויות של הקבלן מפק"ע לעבודות ברג'י יוגשו ביומן העבודה.

1.23.3. הסתייגויות של הקבלן לעניין עבודות אחזקה יוגשו במצורף לחשבונית.

1.24. <u>גמר שנת תקציב</u>

על הקבלן לבדוק כי כל החשבונות לכל שנה קלנדארית הוגשו על ידו לפני סיום אותה שנה, וזאת בסמוך לסוף שנת התקציב (דצמבר).

2. **<u>עבודות אחזקה לעמוד חסימה חשמלי/אלקטרו הידראולי טמון נגד התפרצות בתקן K-4 או K-8</u>**

2.1. כחלק מתהליך של בקרת תנועה וניתוב רכבים בעיר תל אביב, מותקנים עמודי חסימה חשמליים לבקרה, ניתוב ומניעת התפרצות של רכבים. עמודים אלו מופעלים בתנאי סביבה חיצוניים באמצעות מנוע חשמלי ועומדים בתקנים בינלאומיים נגד התפרצות K-4 K-8, ובתקן אטימות IP68.

2.2. העמודים מותקנים ומשולבים בצמתים, לאורך מסלולי נסיעה, בכניסות למתחמים ועוד, הוצבו במהלך הבנייה בהתאם לתכנון אדריכלי, ותוכננו כך שהם לא יפריעו להתנהלות ולתנועה השוטפת בשגרה. בחלק מהעמודים מותקנת תאורת LED מטעמי בטיחות, כאשר תאורת הלד הינה תוספת ויזואלית.

2.3. **ייעוד העמוד:** העמודים מיועדים לשימוש אינטנסיבי, הינם בעלי עמידות לתנאים חיצוניים ולתנאי סביבה קשים, מתוכננים למניעת התפרצות רכב, הכוונת תנועה וחסימת רכב לצורך ביקורת, הכוונה וחניה.

2.4. מערכת העמודים מתוכננת לפעולה של כל עמוד בנפרד או כקבוצה.

2.5. בכל אתר, העמודים מחוברים לארון פיקוד חשמלי מקומי ומשם באמצעות תקשורת למרכז הבקרה של העירייה. בכל אתר ישנה יכולת לשליטה מקומית מארון הבקרה או מרחוק ממרכז הבקרה של העירייה.

2.6. **מפרט לעמוד חשמלי:**

2.6.1. **מפרט עמוד חשמלי בתקן K-4**

2.6.1.1. רמת המיגון - עמוד שעבר מבחן התרסקות, משאית במשקל 6800 ק"ג במהירות 50 קמ"ש

2.6.1.2. מבנה חיצוני מבוטן טמון בקרקע. בתחתית פתח ניקוז מים ופתח לצנרת כבלים, לפיקוד והפעלה.

2.6.1.3. בפתח העליון עמוד בלימה.

2.6.1.4. חומר ייצור העמוד ST52/ST34 , העמוד העולה לגובה 70 ס"מ לפחות מפני הכביש בקוטר 220 מ"מ עובי דופן העמוד 20 מ"מ. לעמוד תאורת לד בהיקף העמוד בחלקו העליון, רמת אטימות IP68 טפ 90 מעלות, מוגן טבעת טפלון.

2.6.1.5. המערכת תופעל ע"י מנוע חשמלי

2.6.1.6. יח הנעה ללא צורך בטיפול תקופתי

2.6.1.7. MTBF 5000000

2.6.1.8. הורדה בהפסקת חשמל באמצעות מפתח

2.6.1.9. מהירות הרמה 3 ש'

2.6.1.10. מהירות הורדה 2 ש'

2.6.1.11. ללא צורך במערכת ניקוז

2.6.1.12. אופציה להפעלת כל עמוד בנפרד

2.6.1.13. מפסק מגנטי למצב עליון

2.6.1.14. מפסק קרבה למצב תחתון

2.6.1.15. לוח פיקוד ממתכת 5 שכבות צבע IP65

2.6.1.16. חיבור המערכת למרכז בקרה לשליטה מרחוק

2.6.1.17. אופציה להפעלה באמצעות ענן / סיב אופטי

2.6.1.18. מתח הזנה תלת פאזי V380

2.6.1.19. PLC בעל קיבולת של 50% מעבר לדרישת הפעלת המערכת

2.6.1.20. טמפרטורת עבודה - -30c+70c

2.6.1.21. כל חלקי המחסום יהיו מצופים אבץ + צביעה בעובי 52 מיקרון למניעת חלודה. בכל מקרה תידרש עמידה בדרישות מפעלי ים המלח בכל הקשור לצביעת חלקי המערכת.

2.6.1.22. קבלן יספק רמזור אדום-ירוק בקוטר "3 לפחות כולל אבזרי התקנה. הפעלת הרמזור כשמעבר או הכביש נחסמים לביקורת. מפסק גשש עמיד במים תקן IP67 יגרום להדלקת אדום כשהעמוד ישנה מצבו כלפי מעלה ב- 10 מ"מ. במקומות מיועדים יידרש להתקין מחסום זרוע המשולב במערכת הפעלת עמודי המחסום.

2.6.2.**מפרט עמוד חשמלי K-8:**

2.6.2.1. רמת המיגון - חברה שעברה מבחן התרסקות ASTM P2, משאית משקל 6800 ק"ג מהירות 80 קמ"ש.

2.6.2.2. מבנה חיצוני מבוטן טמון בקרקע. בתחתית פתח ניקוז מים ופתח לצנרת כבלים, לפיקוד והפעלה.

2.6.2.3. בפתח העליון עמוד בלימה.

2.6.2.4. חומר ייצור העמוד ST52/ST34, העמוד העולה לגובה 90 ס"מ לפחות מפני הכביש בקוטר 270 ממ עובי דופן העמוד 30 ממ. לעמוד תאורת לד בהיקף העמוד בחלקו העליון, רמת אטימות IP68 טפ 90 מעלות, מוגן טבעת טפלון

2.6.2.5. המערכת תופעל ע"י מנוע חשמלי

2.6.2.6. יח הנעה ללא צורך בטיפול תקופתי

2.6.2.7. MTBF 5000000

2.6.2.8. מפסק קרבה למצב עליון

2.6.2.9. מפסק קרבה למצב תחתון

2.6.2.10. מפתח להורדת העמוד בהפסקת חשמל

2.6.2.11. מהירות הרמה 4ש'

2.6.2.12. מהירות הורדה 4ש'

2.6.2.13. ללא צורך במערכת ניקוז

2.6.2.14. אופציה להפעלת כל עמוד בנפרד

2.6.2.15. לוח פיקוד ממתכת 5 שכבות צבע IP65

2.6.2.16. מתח הזנה V380, תלת פאזי

2.6.2.17. PLC בעל קיבולת של 50% מעבר לדרישת הפעלת המערכת

2.6.2.18. טמפרטורת עבודה - -30c+70c

2.6.2.19. כל חלקי המחסום יהיו מצופים אבץ + צביעה בעובי 52 מיקרון למניעת חלודה. בכל מקרה תידרש עמידה בדרישות מפעלי ים המלח בכל הקשור לצביעת חלקי המערכת.

2.6.2.20. קבלן יספק רמזור אדום-ירוק בקוטר "3 לפחות כולל אבזרי התקנה. הפעלת הרמזור כשמעבר או הכביש נחסמים לביקורת. מפסק גשש עמיד במים תקן IP67 יגרום להדלקת אדום כשהעמוד ישנה מצבו כלפי מעלה ב- 10 מ"מ. במקומות מיועדים יידרש להתקין מחסום זרוע המשולב במערכת הפעלת עמודי המחסום.

2.6.3.**הפעלה:**

2.6.3.1. ההפעלה תהיה באמצעות אחד או יותר מהאמצעים הבאים:

2.6.3.2. כפתורי הפעלה לחיצים בארון הפיקוד

2.6.3.3. שלטים אלחוטיים

2.6.3.4. מצלמת קריאת מס רישוי רכב

2.6.3.5. תגי קרבה

2.6.3.6. קוד הפעלה

2.6.3.7. לחצני הפעלה מרחוק ממרכז הבקרה העירוני

2.6.3.8. הפעלה אוטומטית ביציאה ע"י גלאי כביש.

2.6.3.9. ניתן יהיה להפעיל את העמודים בהפסקת חשמל באמצעות מפתח.

2.6.3.10. בחלק מהאתרים תידרש התקנת מחסום זרוע ורמזור שיעבדו בסינכרון מלא עם העמודים באופן אוטומטי.

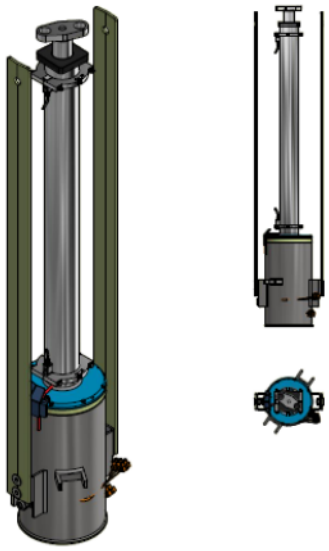

2.7. מפרט לעמוד אלקטרו הידראולי בתקן K-4 או K-8

2.7.1. המערכות המותקנות דורשות טיפולי אחזקה שוטפים כאשר עמודים אלו, עוברים תהליך נגד חלודה ומצופים אבץ או ציפוי פוליאוריאה למניעת קורוזיה. בחלק מהמערכות המותקנות לעמודים קיימת תאורת LED לצורכי בטיחות. תאורת הלד מהווה תוספת ויזואלית לעמודים.

2.7.2. העמודים במצב הורדה מתמזגים עם השטח בהם הם הותקנו (יורדים לגובה 0 במשטח בו הם מותקנים), כאשר העמודים מותאמים לתנאי השטח כגון צומת או אי תנועה לפי מיקומם. מהירות ההורדה מתכוונת לפי הצורך והמיקום.

2.7.3. מבנה חיצוני מבוטן טמון בקרקע. בתחתית פתח ניקוז מים ופתח לצנרת כבלים, לפיקוד והפעלה.

2.7.4. בפתח העליון עמוד בלימה.

2.7.5. חומר ייצור העמוד ST52/ST34, העמוד העולה לגובה 70 ס״מ לפחות מפני הכביש בקוטר 220 מ״מ, עובי דופן העמוד 20 מ״מ. לעמוד תאורת לד בהיקף העמוד בחלקו העליון, רמת אטימות IP68 טפ 90 מעלות, מוגן טבעת טפלון.

2.7.6. הורדה בהפסקת חשמל באמצעות מפתח.

2.7.7. מהירות הרמה 3 ש׳, מהירות הורדה 2 ש׳.

2.7.8. עמוד בנוי פלדה בעלת גמישות 20%. העמוד מצופה נגד קורוזיה ובעלת יכולת נגישות לאחזקה ושירות.

2.7.9. המערכת פועלת מנוע אלקטרו הידראולי הבנוי בתחתית העמוד ומשמש חלק בלתי נפרד ממנו ללא צנרת שמן.

2.7.10. כל חלקי המחסום מצופים אבץ + צביעה בעובי 52 מיקרון למניעת חלודה.

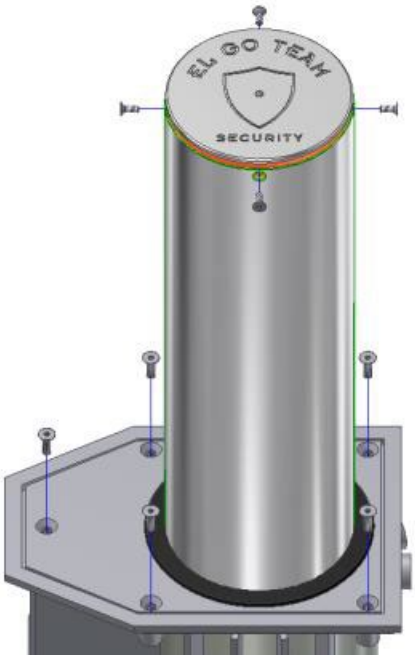

2.7.11. שרטוטים : לוח פיקוד

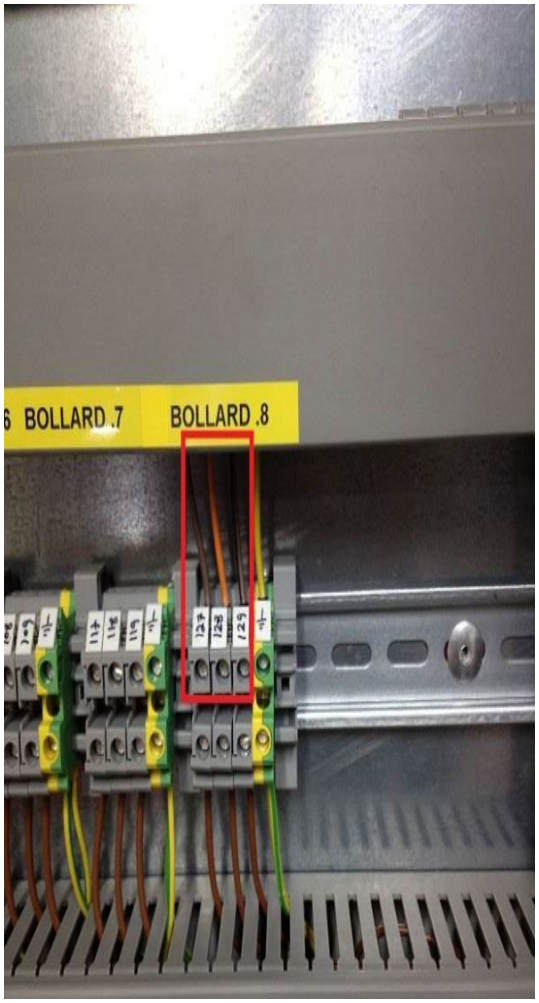

עיריית תל- אביב יפו
אגף שיפור פני העיר
מכרז מסגרת פומבי מס׳ 183/2021 לביצוע עבודות אחזקת עמודי חסימה אלקטרו הידראוליים, חשמליים ופניאומטיים תוצרת חברת אל-גו תים בע״מ ברחבי העיר ת״א –יפו

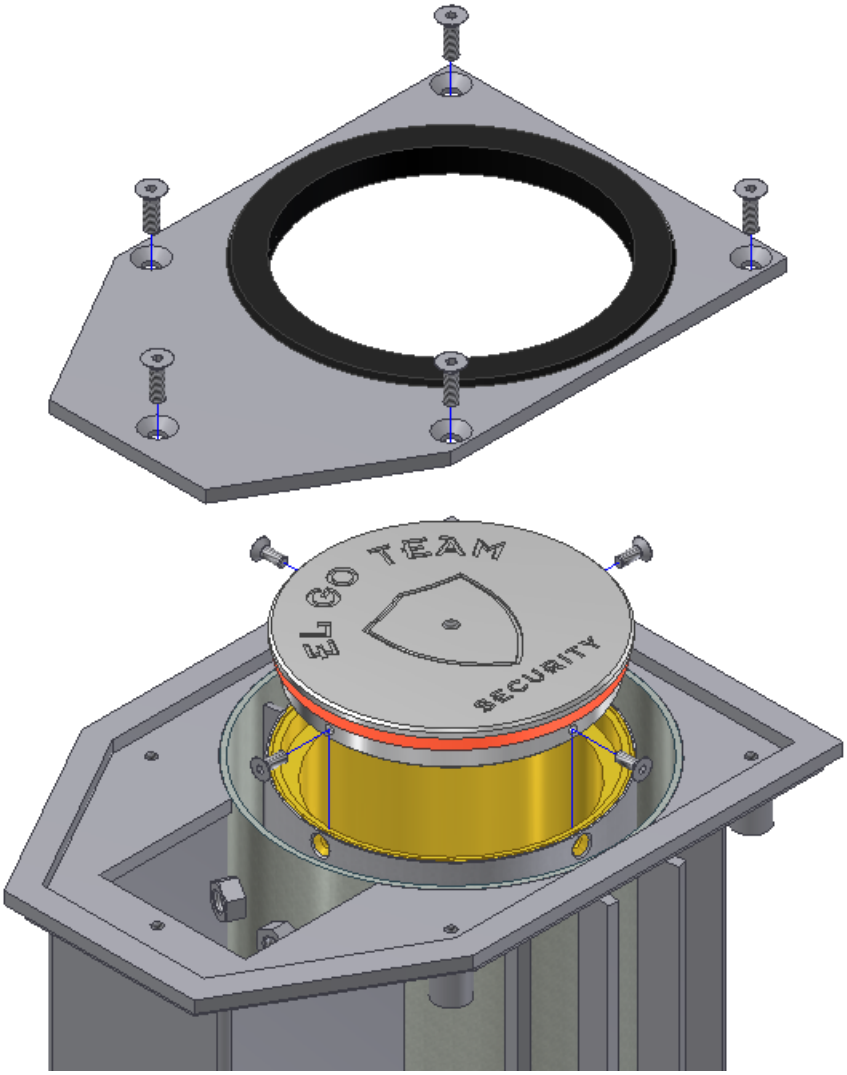

עיריית תל- אביב יפו
אגף שיפור פני העיר
מכרז מסגרת פומבי מס' 183/2021 לביצוע עבודות אחזקת עמודי חסימה אלקטרו הידראוליים, חשמליים ופניאומטיים תוצרת חברת אל-גו תים בע"מ ברחבי העיר ת"א –יפו

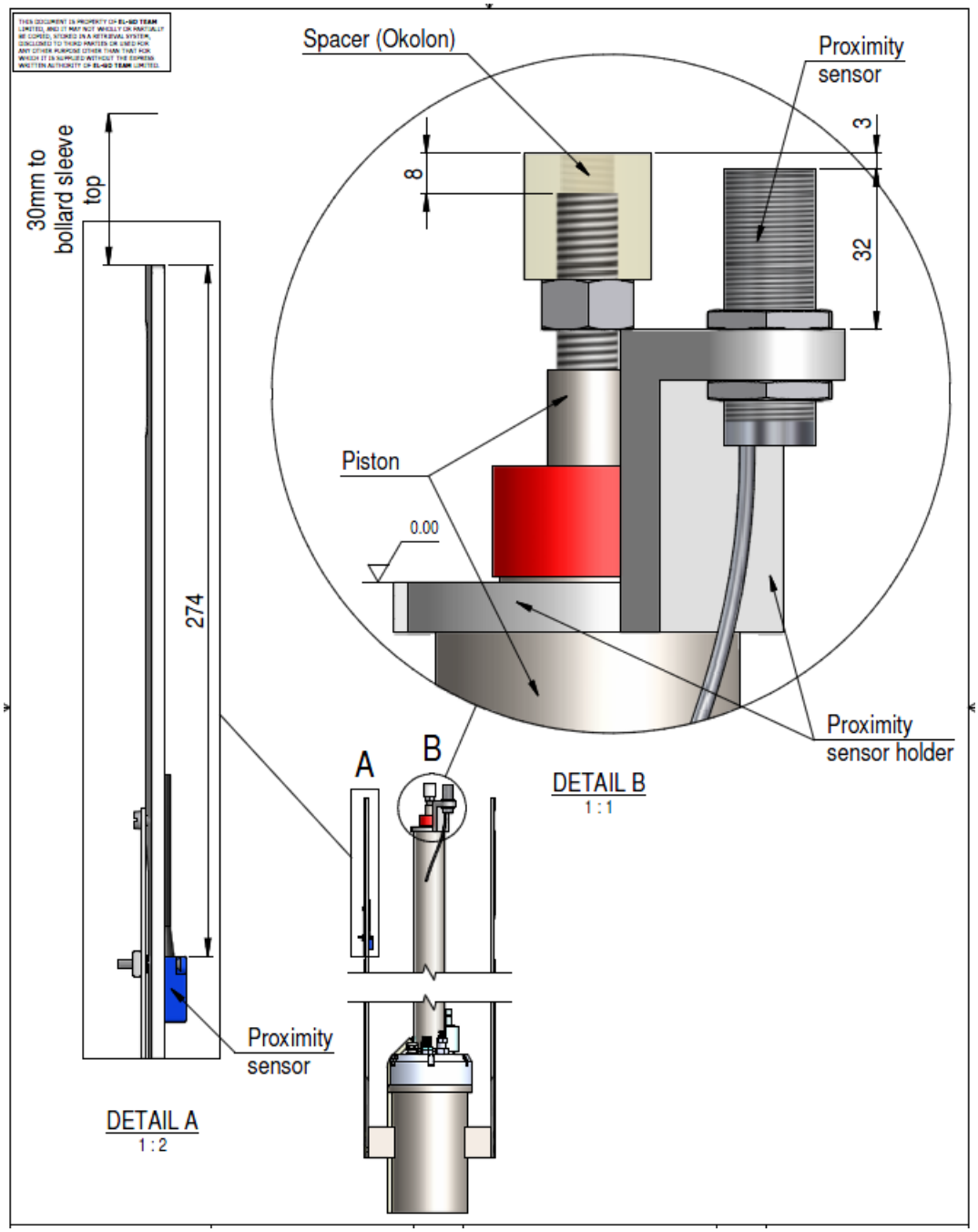

עיריית תל- אביב יפו
אגף שיפור פני העיר
מכרז מסגרת פומבי מס׳ 183/2021 לביצוע עבודות אחזקת עמודי חסימה אלקטרו הידראוליים, חשמליים ופניאומטיים תוצרת חברת אל-גו תים בע״מ ברחבי העיר ת״א –יפו

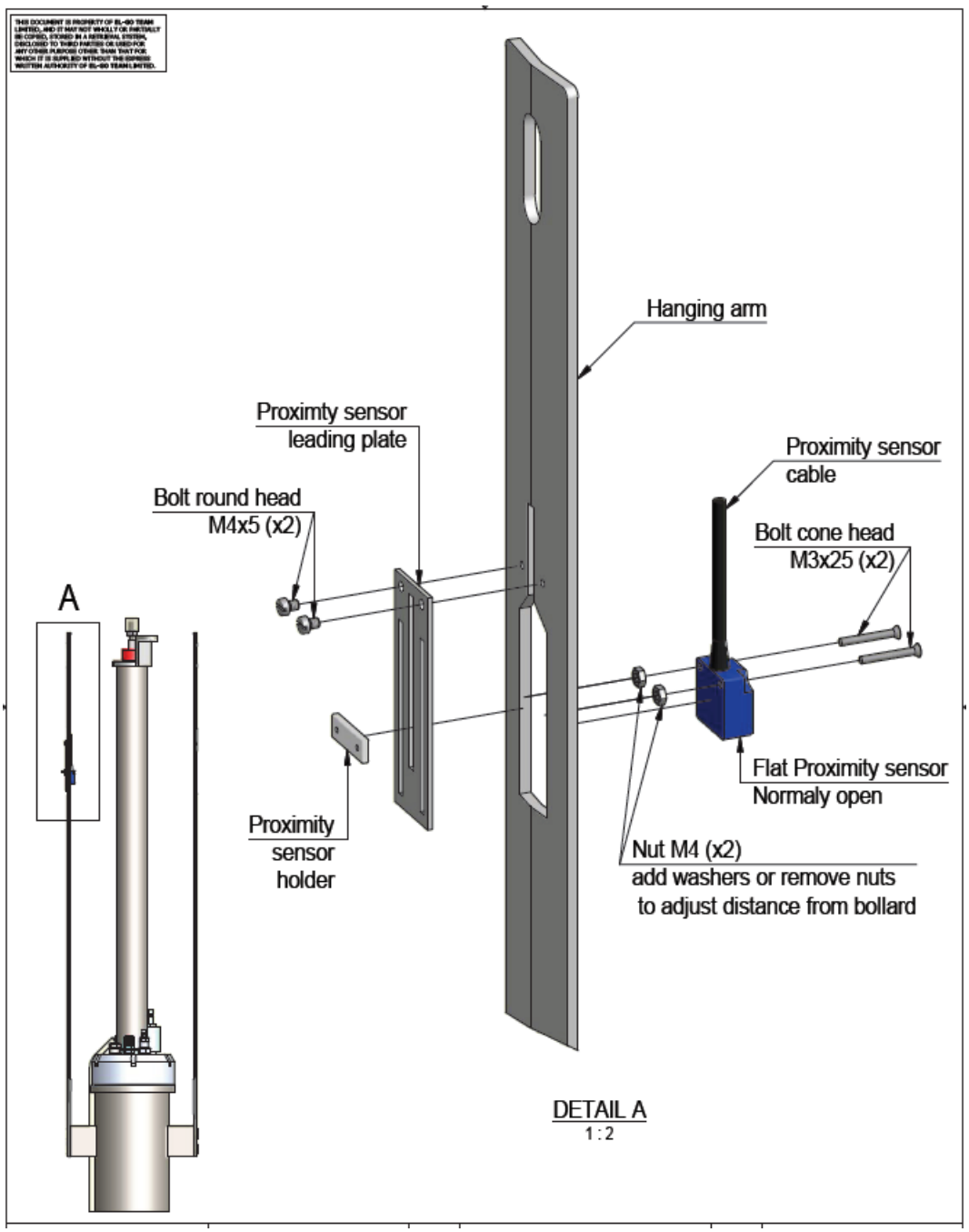

עיריית תל- אביב יפו
אגף שיפור פני העיר
מכרז מסגרת פומבי מס׳ 183/2021 לביצוע עבודות אחזקת עמודי חסימה אלקטרו הידראוליים, חשמליים ופניאומטיים תוצרת חברת אל-גו תים בע״מ ברחבי העיר ת״א –יפו

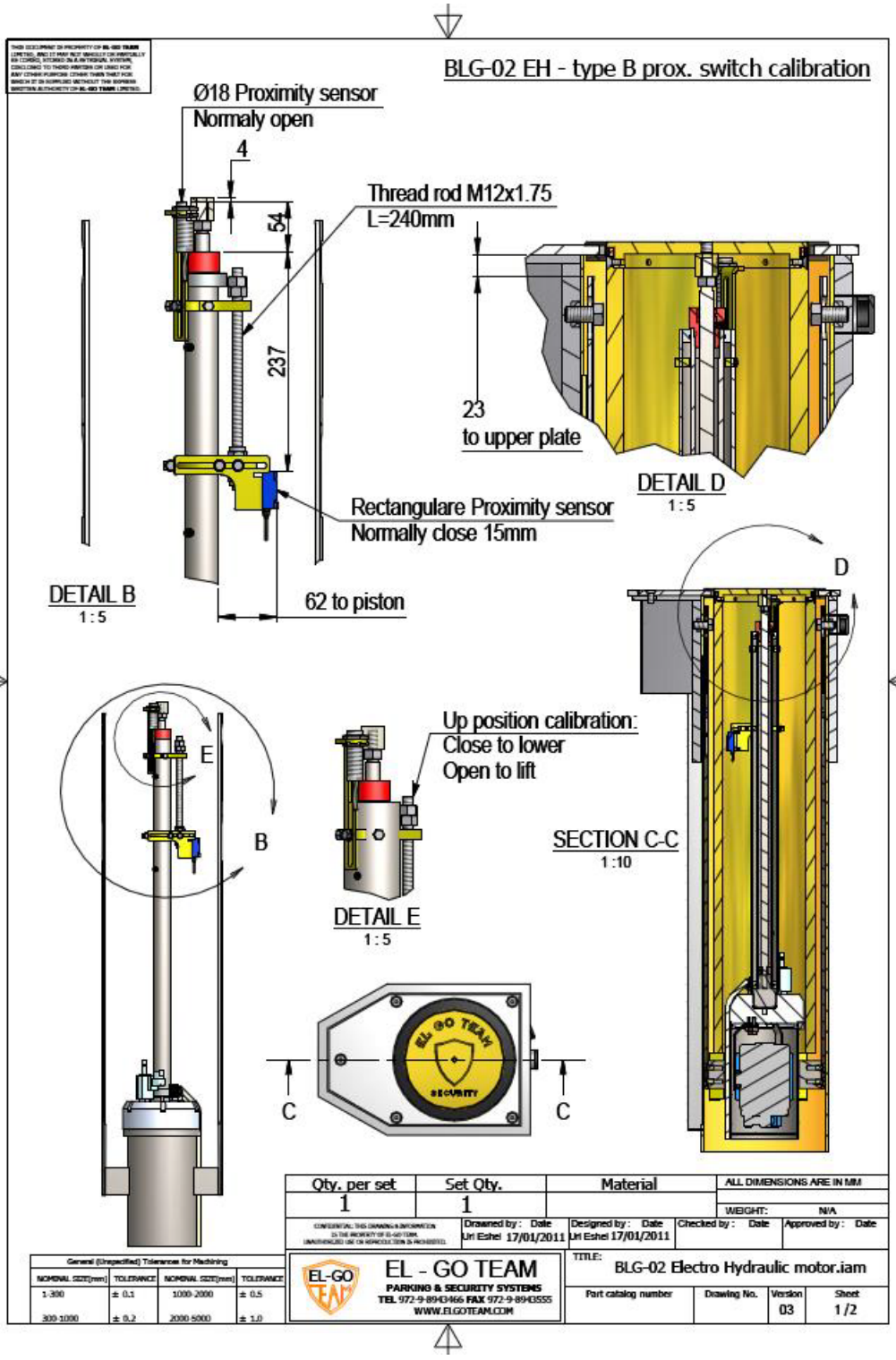

חלק ב'- רשימת מלאי מינימום

מס"ד	סוג	כמות
1	עמוד BLG-02EH עם לד רמת מיגון K-4	1
2	עמוד BLG-01-PN רמת מיגון K-4	3
3	עמוד BLG-02-PN רמת מיגון K-4	1
	עמוד חסימה טמון BLG-EL	
1	זרוע עגולה/מלבנית 4 מטר	5
2	זרוע עגולה/מלבנית 6 מטר	5
3	בוכנה 50ממ' מהלך 250ממ'	5
4	בוכנה 63 מ"מ מהלך 600 מ"מ	5
5	משדר	10
6	עין דו קווית	10
7	עין עם רפלקטור	10
8	גלאי כביש LD2	5
9	חייגן סלולארי	5
10	תאורת לד לאורך הזרוע	10
	עמוד חסימה טמון BLG-EA	
1	מנוע תלת פאזי עם גיר	3
2	זרוע עגולה/מלבנית 4 מטר	3
3	זרוע עגולה/ מלבנית 6 מטר	3
	לוח פיקוד חשמלי	
1	בקר (PLC)	3
2	הרחבת בקר I/O 16	3
3	מצבר VDC 5Ah12	3
	לוח פיקוד דגם B	
1	בקר fpg-c24r2h-a	5
2	כרטיס תקשורת	5
3	הרחבה 16	5
4	הרחבה 64	5
5	מאמט A16*1	5
6	מאמט A10*1	5
	רמזור לדים דגם TL8-1	
1	לד לרמזור TL81 אדום	20
2	לד לרמזור TL81 ירוק	20
3	רמזור L200	20
	כללי	
1	מערכת סלולארית	5
2	משדר R.C	5
3	בקר כולל תוכנה	5
4	תוכנת מחשב כולל קורא מוצפן	1
5	תג מוצפן	10

סעיף	תאור	יח'	מחיר
01	**אחזקת עמודי חסימה**		
	המחירים בפרק זה כוללים פירוק, ניקיון האתר ופינוי הפסולת לאתר סילוק פסולת מאושר על ידי המשרד לאיכות הסביבה כולל אגרת הטמנה. כל העבודות יבוצעו רק ע"י בעלי מקצוע עם ניסיון מוכח. בעת העברת האלמנטים למחסני העיריה ו/או לאתר אחר שיורה המפקח, יש להעבירם בצורה מסודרת על גבי משטחים ולא בתפזורת.		
01.01	**עמוד חסימה אלקטרו הידראולי/ חשמלי BLG**		
01.01.0010	עמוד חסימה אלקטרו הידראולי/ חשמלי BLG עם לד רמת מיגון	קומפ	17,800.00
01.01.0020	עמוד בלבד	יח'	3,600.00
01.01.0030	תושבת בוכנה	יח'	1,500.00
01.01.0040	פלנג'	יח'	1,200.00
01.01.0050	טבעת גומי לפלנג'	יח'	450.00
01.01.0060	פס לדים לעמוד BLG-02	יח'	350.00
01.01.0070	כובע לעמוד	יח'	1,800.00
01.01.0080	יח' הנעה אלקטרו הידראולי מנוע	יח'	10,000.00
01.01.0090	יח' הנעה חשמלית מנוע	יח'	12,000.00
01.01.0100	מפסק גבול מגנטי חיישן	יח'	198.00
01.01.0110	מפסק קרבה חיישן	יח'	270.00
01.01.0120	תושבת למפסק קרבה	יח'	45.00
01.01.0130	כבל הזנה (כתום) 5X2.5	יח'	14.00
01.01.0140	כבל פיקוד כבל אלק' 6X6005 שחור NYY	מ'	160.00
01.01.0150	כבל ספירלה לתאורה	יח'	190.00
01.02	**עמוד חסימה פניאומטי BLG01**		
01.02.0010	עמוד חסימה פניאומטי BLG01	קומפ	9,800.00
01.02.0020	תושבת בוכנה	יח'	1,500.00
01.02.0030	פלנץ'	יח'	1,100.00
01.02.0040	טבעת גומי לפלנץ'-טבעת פוליאוריטן שחורה לעמוד BLG-01	יח'	300.00
01.02.0050	עמוד BLG-01	יח'	4,500.00
01.02.0060	תאורת לדים לעמוד BLG-01	יח'	350.00

סעיף	תאור	יח'	מחיר
01.02.0070	כובע לעמוד	יח'	1,700.00
01.02.0080	בוכנה 63 מהלך 600 ממ	יח'	1,500.00
01.02.0090	מפסק גבול [עליון] מגנטי לבוכנה פניאומטית N.O/NC	יח'	210.00
01.02.0100	מפסק קרבה תחתון - מפסק גבול חיישן קירבה אינדוקטיבי קוטר 18 מרחק חישה 8 ממ' N.O	יח'	280.00
01.02.0110	צנרת אויר 8 מ"מ	יח'	8.00
01.02.0120	צנרת אויר 12 מ"מ	יח'	12.00
01.02.0130	מחברי אויר בזק	יח'	35.00
01.02.0140	מחברי אפוקסי	יח'	5.00
01.02.0150	כבל ספירלה לעמוד	יח'	190.00
01.02.0160	שסתום 3/2 הברגה 1/2 לרבות פורק מהיר להפעלת עמודים	יח'	1,600.00
01.02.0170	בוכנה 63/600 כולל אטמים כפולים	יח'	1,800.00
01.02.0180	שרוול מתכווץ	יח'	45.00
01.02.0190	שסתום 1/2 סליל 230V	יח'	650.00
01.02.0200	מסנן + ווסת MA 1/2	יח'	360.00
01.03	**עמוד חסימה פניאומטי BLG02**		
01.03.0010	עמוד חסימה פניאומטי BLG02	קומפ	12,000.00
01.03.0020	עמוד (ללא בוכנה ושרוול)	יח'	3,600.00
01.03.0030	תוספת לדים לעמוד BLG02	יח'	2,400.00
01.03.0040	תושבת בוכנה	יח'	1,500.00
01.03.0050	פלנג'	יח'	1,200.00
01.03.0060	טבעת גומי לפלנג' -טבעת פוליאוריטן שחורה לעמוד BLG-02	יח'	300.00
01.03.0070	פס לדים לעמוד BLG-02PN	יח'	350.00
01.03.0080	כובע לעמוד	יח'	1,800.00
01.03.0090	ברגי חיבור לפלנג' M10/30 Countersunk Allen Bolt	יח'	5.00
01.03.0100	בוכנה 63/700	יח'	1,600.00
01.03.0110	בוכנה לעמוד חצי אוטמט	יח'	1,775.00

סעיף	תאור	יח'	מחיר
01.03.0120	מפסק גבול [עליון] מגנטי לבוכנה פניאומטית N.O/NC	יח'	210.00
01.03.0130	מפסק קרבה תחתון - מפסק גבול חיישן קירבה אינדוקטיבי קוטר 18 מרחק חישה 8 ממ' N.O	יח'	280.00
01.03.0140	תושבת למפסק קרבה	יח'	45.00
01.03.0150	צנרת אויר 8 מ"מ	מ'	7.00
01.03.0160	צנרת אויר 12 מ"מ	מ'	12.00
01.03.0170	ברגים 16 מ"מ לתושבת בוכנה	יח'	8.00
01.03.0180	כבל פיקוד כבל אלק' 6X6005 שחור NYY	מ'	8.00
01.03.0190	כבל ספירלה לתאורה	יח'	190.00
01.03.0200	מערכת חימום	יח'	3,500.00
01.03.0210	מחברי אויר בזק	יח'	35.00
01.03.0220	מחברי אפוקסי	יח'	5.00
01.03.0230	שרוול מתכווץ	יח'	45.00
01.04	**מחסום זרוע פניאומטי**		
01.04.0010	מחסום זרוע פנאומטי	קומפ	9,800.00
01.04.0020	זרוע עגולה/מלבנית 4 מטר	יח'	450.00
01.04.0030	זרוע עגולה/מלבנית 6 מטר	יח'	650.00
01.04.0040	כבל פלדה לזרוע	יח'	190.00
01.04.0050	חבק לזרוע	יח'	90.00
01.04.0060	בורג אלן לחבק	יח'	10.00
01.04.0070	תושבת ציר לחבק	יח'	845.00
01.04.0080	מארז קדמי צהוב למחסום זרוע	יח'	600.00
01.04.0090	מארז אחורי למחסום זרוע	יח'	720.00
01.04.0100	בוכנה 50ממ' מהלך 250ממ'	יח'	1,200.00
01.04.0110	בוכנה 63 מ"מ מהלך 600 מ"מ	יח'	1,500.00
01.04.0120	וסת תדר - בקר	יח'	1,860.00
01.04.0130	שסתום 5/2 הברגה 1/4 סול סול	יח'	580.00

סעיף	תאור	יח'	מחיר
01.04.0140	שסתום 5/2 הברגה 1/4 עם אביזרים	יח'	750.00
01.04.0150	מפסק מפתח פנאומטי	יח'	364.00
01.04.0160	צמצם זויתי 1/4	יח'	104.00
01.04.0170	מקלט	יח'	600.00
01.04.0180	משדר	יח'	120.00
01.04.0190	עין דו קווית	יח'	600.00
01.04.0200	עין עם רפלקטור	יח'	600.00
01.04.0210	כיסוי לעין דו קווית	יח'	80.00
01.04.0220	עמוד נגדי לעין	יח'	350.00
01.04.0230	חריצת לולאה	יח'	1,000.00
01.04.0240	גלאי כביש LD2	יח'	1,000.00
01.04.0250	חייגן סלולארי	יח'	1,800.00
01.04.0260	תאורת לד לאורך הזרוע	יח'	1,300.00
01.05	**מחסום זרוע חשמלי**		
01.05.0010	מחסום זרוע חשמלי	קומפ	9,800.00
01.05.0020	ממיר תדר	יח'	3,276.00
01.05.0030	מנוע תלת פאזי עם גיר	יח'	3,780.00
01.05.0040	זרוע עגולה/מלבנית 4 מטר	יח'	450.00
01.05.0050	זרוע עגולה/ מלבנית 6 מטר	יח'	650.00
01.05.0060	גשש קרבה (משמש כמפסק גבול)	יח'	300.00
01.05.0070	מארז קדמי צהוב למחסום זרוע	יח'	600.00
01.05.0080	מארז אחורי למחסום זרוע	יח'	720.00
01.05.0090	מנגנון ברך מתקפלת	יח'	550.00
01.05.0100	קבל לבוכנה חשמלית	יח'	220.00
01.05.0110	חריצת לולאה	יח'	800.00
01.05.0120	גלאי כביש LD2	יח'	1,000.00
01.05.0130	מקלט	יח'	600.00

סעיף	תאור	יח'	מחיר
01.05.0140	משדר	יח'	120.00
01.05.0150	עין דו קווית	יח'	600.00
01.05.0160	עין עם רפלקטור	יח'	600.00
01.05.0170	כיסוי לעין דו קווית	יח'	80.00
01.05.0180	עמוד נגדי לעין	יח'	350.00
01.05.0190	חייגן סלולארי	יח'	1,800.00
01.05.0200	ספק כח 12VDC 2A	יח'	176.00
01.05.0210	ספק כח 24VDC 4A	יח'	320.00
01.05.0220	תאורת לד לאורך הזרוע 3 מטר	יח'	1,300.00
01.06	**מדחס 1.5 כ"ס 50 ליטר**		
01.06.0010	מדחס 1.5 כ"ס 50 ליטר	קומפ	4,800.00
01.06.0020	ארון למדחס	יח'	2,600.00
01.06.0030	מנקז מים אוטו'	יח'	600.00
01.06.0040	פרסוסטט 1/4	יח'	630.00
01.06.0050	מסנן + וסת 1/4	יח'	160.00
01.06.0060	מנעול לארון מדחס	יח'	175.00
01.06.0070	טיפול למדחס כולל החלפת פילטרים ושמן	יח'	570.00
01.06.0080	יבשן	יח'	4,500.00
01.06.0090	אוברלוד 10A	יח'	150.00
01.06.0100	קבל 10 מיקרו	יח'	60.00
01.06.0110	קבל 30 מיקרו	יח'	80.00
01.06.0120	וסת מיני 1/4+שעון ומתלה	יח'	210.00
01.06.0130	רצועה למדחס	יח'	130.00
01.06.0140	גומיית לאל חזור למדחס 1/2	יח'	35.00
01.06.0150	שמן למדחס 10/40סינטטי ליטר	יח'	60.00
01.07	**מדחס 3 כ"ס 120 ליטר**		

סעיף	תאור	יח'	מחיר
01.07.0010	מדחס 3 כ"ס 120 ליטר פזה אחת או שלוש	קומפ	6,450.00
01.07.0020	ארון למדחס	יח'	2,210.00
01.07.0030	ראש דחיסה משופץ	יח'	4,199.00
01.07.0040	מנקז מים אוטו'	יח'	663.00
01.07.0050	פרסוסטט 1/4	יח'	718.25
01.07.0060	טיפול למדחס כולל החלפת פילטרים ושמן	יח'	570.00
01.07.0070	יבשן	יח'	4,972.50
01.07.0080	וסת מיני 1/2+שעון ומתלה	יח'	360.00
01.07.0090	גומיית אל חזור למדחס	יח'	35.00
01.07.0100	שסתום אל חוזר 1/2	יח'	336.00
01.07.0110	קבל 35MF	יח'	80.00
01.07.0120	שמן למדחס 10/40סינטטי ליטר	יח'	60.00
01.08	**לוח פיקוד חשמלי**		
01.08.0010	לוח פיקוד חשמלי	קומפ	13,500.00
01.08.0020	בקר (PLC)	יח'	3,276.00
01.08.0030	הרחבת בקר I/O 16	יח'	1,404.00
01.08.0040	הרחבת בקר I/O 64	יח'	4,095.00
01.08.0050	ממסר 24V	יח'	52.65
01.08.0060	שנאי 24VDC	יח'	409.50
01.08.0070	שנאי 12VDC	יח'	327.60
01.08.0080	גלאי כביש LD2	יח'	2,106.00
01.08.0090	קונטקטור - יח' הנעה משולבת	יח'	819.00
01.08.0100	מגען מיני	יח'	140.40
01.08.0110	ממסר חוסר וסדר פאזות	יח'	444.60
01.08.0120	מצבר 12VDC 5Ah	יח'	152.10
01.09	**לוח פיקוד משולב**		

נספח ב/1 לחוזה - כתב הכמויות

אגף שיפור פני העיר

סעיף	תאור	יח'	מחיר
01.09.0010	לוח פיקוד משולב	קומפ	13,500.00
01.09.0020	בקר fpg-c24r2h-a	יח'	3,111.00
01.09.0030	כרטיס תקשורת	יח'	200.00
01.09.0040	הרחבה 16	יח'	1,556.00
01.09.0050	הרחבה 64	יח'	3,444.00
01.09.0060	מאמט 1*16A	יח'	23.00
01.09.0070	מאמט 1*10A	יח'	23.00
01.09.0080	מאמט 1*6A	יח'	23.00
01.09.0090	מאמט 3*16A	יח'	150.00
01.09.0100	מפסק 0/1	יח'	56.00
01.09.0110	כבל 0.75*2	יח'	3.00
01.09.0120	כבל 1.5*3	יח'	8.00
01.09.0130	כבל 1.5*4	יח'	8.00
01.09.0140	כבל 2.5*5	יח'	16.00
01.09.0150	כבל אלק' 6005*15 אפור western wire	יח'	24.00
01.09.0160	כבל אלק' 6005*6 כ"מ+טב.ט שחור סופריור	יח'	11.00
01.09.0170	קונטקטור [LC1D09P7 9A]	יח'	178.00
01.09.0180	ממסר חוסר וסדר פאזה RM4TA02	יח'	311.00
01.09.0190	חוט גמיש 10 מ"מ הארקה	יח'	12.00
01.09.0200	ארון פוליאסטר HIMEL 500/400/200	יח'	944.00
01.09.0210	ארון פוליאסטר HIMEL 1000/800/350	יח'	2,500.00
01.09.0220	מנעול לארון פח / פיברגלס	יח'	100.00
01.09.0230	קופסת שירות מיני ניסקו	יח'	200.00
01.09.0240	שקע על פס	יח'	31.00
01.09.0250	הרחבה 16	יח'	1,333.00
01.09.0260	הרחבה 64	יח'	3,444.00
01.09.0270	כבל תיכנות	יח'	400.00

סעיף	תאור	יח'	מחיר
01.09.0280	דיסק תוכנה	יח'	1,111.00
01.10	**לוח פיקוד פניאומטי**		
01.10.0010	לוח פיקוד פנאומטי	קומפ	9,800.00
01.10.0020	ברז אוויר חשמלי 5X2	יח'	2,860.00
01.10.0030	בקר (PLC)	יח'	2,700.00
01.10.0040	הרחבת בקר I/O 16	יח'	1,560.00
01.10.0050	הרחבת בקר I/O 64	יח'	3,800.00
01.10.0060	ממסר 24V	יח'	59.00
01.10.0070	שנאי 24VDC	יח'	455.00
01.10.0080	שנאי 12VDC	יח'	364.00
01.10.0090	גלאי כביש LD2	יח'	1,800.00
01.11	**רמזור לדים דגם TL8-1**		
01.11.0010	רמזור לדים דגם TL8-1	קומפ	2,800.00
01.11.0020	לד לרמזור TL81 אדום	יח'	170.00
01.11.0030	לד לרמזור TL81 ירוק	יח'	190.00
01.11.0040	רמזור L200	יח'	2,600.00
01.12	**כללי**		
01.12.0010	מנגנון מפתח ללחצן	יח'	290.00
01.12.0020	בורר מפתח	יח'	200.00
01.12.0030	כבל קוטר 19 מ"מ	מ'	90.00
01.12.0040	שרוול מתכווץ איפוקסי 3-12 מ"מ	יח'	45.00
01.12.0050	מופה לחיצה איפוקסי דורסיל 1 מ"מ	יח'	15.00
01.12.0060	בורג אלן שקוע	יח'	25.00
01.12.0070	בורג בלי ראש	יח'	25.00
01.12.0080	קפיץ הגנה לצינור 8	יח'	15.00
01.12.0090	זויות בזק	יח'	35.00

נספח ב/1 לחוזה - כתב הכמויות

אגף שיפור פני העיר

סעיף	תאור	יח'	מחיר
01.12.0100	סליל 24VDC לשסתום	יח'	150.00
01.12.0110	עמוד לשלט	יח'	250.00
01.12.0120	עמוד לשלט כולל התקנה	יח'	450.00
01.12.0130	שלט זהירות דוקרנים	יח'	450.00
01.12.0140	שלט עצור	יח'	250.00
01.12.0150	ממסר -ריליי	יח'	67.00
01.12.0160	מפסק מגנטי	יח'	210.00
01.12.0170	סליל 24VDC לשסתום	יח'	150.00
01.12.0180	אוברלוד 10A	יח'	150.00
01.12.0190	סוקט לגלאי	יח'	20.00
01.12.0200	צינור 8 ממ שחור	מ'	10.00
01.12.0210	צינור 4 ממ שחור	מ'	10.00
01.12.0220	צינור 12 ממ שחור	מ'	12.00
01.12.0230	קופסת לחצן בודד	יח'	120.00
01.12.0240	קבל 35 מיקרו	יח'	35.00
01.12.0250	כבל פיקוד 6X6005	מ'	10.00
01.12.0260	זמזם	יח'	150.00
01.12.0270	מסנן + ווסת 1/4 מיני	יח'	160.00
01.12.0280	מסנן + ווסת 1/2 MA	יח'	360.00
01.12.0290	חיבור מפחית 12 ממ ל 8 ממ	יח'	45.00
01.12.0300	חיבור מפחית 8 ממ ל 4 ממ	יח'	20.00
01.12.0310	אינטרקום יחידת קצה	יח'	600.00
01.12.0320	אינטרקום מרכזת	יח'	1,200.00
01.12.0330	מצלמה ומוניטור כולל התקנה	יח'	2,000.00
01.12.0340	אל חוזר 1/2 צול	יח'	339.30
01.12.0350	אל חוזר 1/4 צול	יח'	222.00
01.12.0360	קופסת קורא כרטיסים	יח'	450.00

נספח ב/1 לחוזה - כתב הכמויות

אגף שיפור פני העיר

סעיף	תאור	יח'	מחיר
01.12.0370	פנל לקופסה	יח'	250.00
01.12.0380	מקלט	יח'	600.00
01.12.0390	משדר	יח'	120.00
01.12.0400	פנל לחצנים	יח'	2,500.00
01.12.0410	מערכת סלולארית	יח'	2,400.00
01.12.0420	משדר R.C	יח'	140.00
01.12.0430	קורא תגים מוצפן	יח'	3,500.00
01.12.0440	בקר כולל תוכנה	יח'	4,500.00
01.12.0450	תוכנת מחשב כולל קורא מוצפן	יח'	10,500.00
01.12.0460	תג מוצפן	יח'	35.00
01.12.0470	קידוד שלט תוצרת אל- גו תים בע"מ	יח'	140.00

סעיף	תאור	יח'	מחיר
60	**עבודות ביומית**		
60.01	**עבודות ביומית (רג'י)**		
	א) העבודות יבוצעו רק עפ"י הוראה מיוחדת של המנהל ו/או המפקח, בכל שעות היממה , באישורו ביומן העבודה ובהתאם למפרט המצ"ב.		
	ב) המחיר כולל כלים וציוד, והובלתו לאתר העבודה.		
60.01.0030	פועל פשוט	ש"ע	60.00
60.01.0040	עבודת פועל מקצועי בכל תחום	ש"ע	95.00
60.01.0050	עבודת רצף או בנאי מקצועי כולל דיסק יהלום	ש"ע	60.00
60.01.0060	עבודת מסגר ו/או מרכיב מקצועי בעל תעודת הסמכה. המנהל רשאי לדרוש הסמכה לפי דרישות ת״י 127 חלק 1 לרבות כלי עבודה.	ש"ע	60.00
60.01.0070	עבודת רתך מקצועי, לרבות רתכת עם גנרטור, אלקטרודות וכל הציוד הנדרש.	ש"ע	120.00
60.01.0080	עבודת קונסטרוקטור/ מהנדס מכל סוג לפי החלטת ובחירת מנהל	ש"ע	250.00
60.01.0090	עבודה בתורנות - טכנאי מכל סוג לפי החלטת ובחירת מנהל	ש"ע	250.00
60.01.0100	עבודת חשמלאי מקצועי בעל תעודת הסמכה.	ש"ע	100.00
60.01.0110	עבודת יועץ בטיחות בתנועה-מהנדס/הנדסאי תנועה לתכנון הסדרי תנועה זמניים ואישורם.	ש"ע	235.00
60.01.0120	עבודת יועץ בטיחות מוסמך להסדרת בטיחות באתר העבודה לרבות אישורים.	ש"ע	170.00
60.01.0130	עבודת צוות לביצוע עבודות שונות, לרבות רכב, עם כלי עבודה המתאימים לביצוע העבודות, מנהל עבודה, פועל מקצועי.	ש"ע	500.00
60.01.0140	עבודת צוות (3 עובדים ורכב) לביצוע בדיקות, ניקיון וטיפול ל-5 אתרים לרבות בדיקת העמודים, לוח חשמל, מערכת מחשוב, שימון וגירוז וכל הציוד הנדרש להשלמת העבודה	י"ע	3,000.00
60.01.0150	עבודת מחפרון JCB-3 כולל פטיש ומפעיל.	ש"ע	240.00
60.01.0160	משאית להובלה, ציר אחד עם מנוף 12 טון/מ', כולל מפעיל.	ש"ע	170.00
60.01.0170	עבודת טרקטור חקלאי עם דיסק או מתחחת לעיבוד קרקע, כולל מפעיל.	ש"ע	131.00

סעיף	תאור	יח'	מחיר
80	**פיצויים מוסכמים**		
80.01	**פיצויים מוסכמים**		
80.01.0010	פיצוי כספי מוסכם בגין יום איחור בהתחלת ביצוע העבודה ו/או פיגור במועד סיום העבודה על פי לוח הזמנים ו/או הוראות המפקח.	יום	-1,100.00
80.01.0020	פיצוי כספי מוסכם בגין עבודה לקויה (לכל מקרה בנפרד) לרבות בגין הנושאים הבאים: אי מילוי אחר הוראות המפקח/ התקנה לקויה של אלמנט חדש/ הגעת עובדים ללא ביגוד מתאים/ אי תיקון או תיקון לקוי של אלמנט קיים או חדש/ אי הגעה למפגש/ אי הפסקת העבודה בהתאם להוראות/ סירוב העתקה או החלפה או פגיעה באלמנטים קיימים או עצים באתר/ אי אספקת פועל מקצועי או פועל פשוט/ אי גידור או הצבת שילוט מכל סוג באתר העבודה בצורה תקנית ו/או אי עמידה בכללי בטיחות בעבודה בזמן העבודות ועד למסירה לעירייה/ אי פינוי פסולת מאתר עבודה בסוף יום עבודה	יח'	-2,500.00
80.01.0030	פיצוי כספי מוסכם בגין עבודה לקויה (לכל מקרה בנפרד) לרבות בגין הנושאים הבאים: סירוב לביצוע עבודות בהתאם למפרט הטכני כולן או חלקן / סירוב לקבלת עבודה / אי אספקת חלקים/ דיווח כוזב למפקח או מנהל על ביצוע עבודות בהתאם למפרט הטכני ו/או לוחות הזמנים/ אי עמידה בדרישות בטיחות לכל מקרה/ אי ביצוע עבודה בתורנות ו/או בחירום/ עזיבת אתר העבודה ללא אישור מפקח או מנהל/ הצבת עובד במוסד חינוכי ללא אישור בתוקף (העדר הרשעות מין)/ אי מסירת מסמכים או אישורים או סימון מתקן כנדרש/ אי החזרת אתר העבודה לקדמותו בצורה תקנית לרבות ניקיון האתר/ כל נושא אחר ע"פ שיקול דעת המנהל ובלבד שאין בגינוי פיצוי מוסכם כספי אחר בטבלה זו.	יח'	-3,500.00
80.01.0040	פיצוי כספי מוסכם בגין השלכת פסולת שלא באתר מאושר לכל מקרה.	יח'	-27,500.00

סה"כ במילים:

מדד מכרז / הצעה: **תאריך מדד:**

מאשר כתב הכמויות | מנהל הפרוייקט | הממונה על הכספים | הנהלת החברה

נספח מס' 1

אל עיריית תל-אביב-יפו

אבן גבירול 69

תל-אביב 64162

הצהרת המשתתף במכרז

פרטי המכרז

שם המכרז: ביצוע עבודות אחזקת עמודי חסימה אלקטרו הידראוליים, חשמליים ופניאומטיים תוצרת חברת אל-גו תים בע"מ ברחבי העיר ת"א –יפו	מספר המכרז: 183/2021

אנו החתומים מטה, לאחר שקראנו בעיון ובחנו בחינה זהירה את כל מסמכי המכרז, מצהירים ומתחייבים בזה כדלקמן:

1. אנו מצהירים בזה, כי הבנו את כל האמור במסמכי המכרז והגשנו את הצעתנו בהתאם, כי אנו מסכימים לכל האמור במסמכי המכרז ולא נציג תביעות או דרישות המבוססות על אי ידיעה ו/או אי הבנה, ואנו מוותרים מראש על טענות כאמור.
2. אנו מצהירים, כי אנו עומדים בכל התנאים הנדרשים מהמשתתפים במכרז, כי הצעתנו זו עונה על כל הדרישות שבמסמכי המכרז וכי אנו מקבלים על עצמנו לבצע את ההספקה ו/או העבודה שבנדון, בהתאם לתנאים המפורטים בחוזה ובמסמך הדרישות המקצועיות ו/או המפרט הטכני המצורף אליו.
3. אנו מצהירים, כי הגשנו את הצעתנו למכרז בהתאם לנוסח המכרז המופיע באתר האינטרנט העירוני ובמשרדי העירייה, וידוע לנו, כי נוסח זה הינו הנוסח המחייב וכי לא יהיה כל תוקף לכל שינוי ו/או עדכון ו/או תוספת, למעט השינויים והעדכונים שנמסרו ע"י העירייה במסגרת הליכי המכרז.
4. אנו מצהירים בזה, כי הצעה זו מוגשת ללא כל קשר או תיאום עם משתתפים אחרים.
5. הצעתנו זו היא בלתי חוזרת ואינה ניתנת לביטול או לשינוי ותהא תקפה במשך 120 יום מהמועד האחרון להגשת ההצעות או לתקופה נוספת בהתאם להארכת ערבות המשתתף במכרז, בהתאם לסמכות העירייה ולכל זמן שהערבות על הארכותיה תהיה בתוקף.
6. להבטחת קיום הצעתנו אנו מוסרים ערבות בנקאית בתוקף בנוסח ובסכום הנקובים במסמכי המכרז.
7. אם תתקבל הצעתנו אנו מתחייבים, כי בתוך 7 ימים מיום הודעתכם נחתום על מסמכי החוזה ונפקיד בידכם ערבות בנקאית בשיעור הנקוב בחוזה המתאים.
8. עד המצאת הערבות הבנקאית בהתאם לחוזה תשמש הערבות הבנקאית שמסרנו בנוגע למכרז להבטחת כל התחייבויותינו על פי המכרז.
9. אם מסיבה כל שהיא לא נעמוד בהתחייבויותינו, אנו מסכימים שאת הערבות הבנקאית, שצרפנו למכרז, כולה או מקצתה, תחלטו כפיצויים מוסכמים וקבועים מראש.
10. אנו מסכימים, כי הצעתנו היא בגדר המטרות והסמכויות הקבועות במסמכי התאגיד בשמו מוגשת ההצעה, כי אנו זכאים לחתום בשם התאגיד על הצעה זו, וכי אין כל מניעה על פי כל דין או הסכם לחתימתנו על הצעה זו.
11. אנו מצרפים להצעתנו את המסמכים והאישורים הנדרשים על פי מסמכי המכרז.

שם המשתתף/ החברה	כתובת	טלפון	שם איש הקשר

_____ _____

תאריך חתימה וחותמת

ערבות מכרז

נספח מס' 2

לכבוד:
עיריית תל-אביב-יפו
רחוב אבן גבירול 69
תל-אביב-יפו 6416201

כתב ערבות (בש"ח)

כתב ערבות מספר :

מספר הערבות בבנק	תאריך	לשימוש העירייה
		מספר אסמכתא

הואיל ועל _____ **(להלן "הנערב")**
פרטי הנערב

להמציא לכם ערבות בנקאית בסך של 7,500 ש"ח
סכום הערבות במילים : שבעת אלפים וחמש מאות שקלים חדשים

כערובה למכרז ביצוע עבודות אחזקת עמודי חסימה אלקטרו הידראוליים, חשמליים ופניאומטיים
תוצרת חברת אל-גו תים בע"מ ברחבי העיר ת"א –יפו
מספר המכרז 183/2021

הרי תמורת הסכמתכם לקבל ערבותנו זאת, ועל פי בקשת הנערב, הרינו ערבים בזאת כלפי עיריית תל-אביב-יפו בעד הנערב, בש"ח עד סכום השווה ל 7,500 ש"ח.

אנו מתחייבים לשלם לכם כל סכום, כאמור, בתוך 7 ימים מתאריך הדרישה כפי שיפורט בה.

ערבותנו זאת היא מוחלטת ובלתי תלויה, אנו מתחייבים לפעול על פיה ולא נהיה זכאים לבטלה בדרך כל שהיא.
מוסכם בזאת במפורש, כי לא תהיו חייבים לנקוט הליכים משפטיים נגד הנערב ו/או לפנות בדרישה מוקדמת לנערב ו/או לממש בטחונות אחרים, כתנאי מוקדם לתשלום סכום הערבות על ידינו.

תוקף הערבות עד תאריך **30/03/2022** ועד בכלל, וכל דרישה מצדכם לתשלום הנזכר לעיל צריכה להישלח אלינו בדואר רשום, או להימסר לנו במסירה אישית כנגד חתימתנו עד התאריך הזה.

• ערבות זאת על כל תנאיה תוארך באופן אוטומטי לתקופה נוספת של **ארבעה חודשים** על פי דרישת גזבר העירייה או מי שהוסמך על ידי הגזבר, ותישלח אלינו עד תאריך **30/03/2022** ועד בכלל.

פרטי הבנק

כתובת			
רחוב	מס' בית	עיר	שם ומס' סניף הבנק / קוד בנק

בברכה,

שם פרטי ומשפחה _____ תאריך _____ חתימה _____

נספח 3- מבוטל

נספח מס' 4

רשימת בנקים וחברות ביטוח המורשים להוציא ערבות

להלן רשימת בנקים וחברות ביטוח מהם ניתן לקבל ערבות, עפ"י הנוסח המקובל על העירייה:

רשימת בנקים מסחריים	רשימת חברות ביטוח
בנק איגוד לישראל בע"מ	איילון חברה לביטוח בע"מ
בנק אוצר החייל בע"מ	אליהו חברה לביטוח בע"מ
בנק מרכנתיל דיסקונט בע"מ	ביטוח חקלאי אגודה שיתופית מרכזית בע"מ
בנק דיסקונט לישראל בע"מ	כלל ביטוח אשראי בע"מ
בנק יורו-טרייד בע"מ	הפניקס הישראלי חברה לביטוח בע"מ
בנק החקלאות לישראל בע"מ	כלל חברה לביטוח בע"מ
בנק מזרחי טפחות בע"מ	החברה הישראלית לביטוח סיכוני סחר חוץ בע"מ
בנק הפועלים בע"מ	מגדל חברה לביטוח בע"מ
בנק יהב לעובדי המדינה בע"מ	מנורה חברה לביטוח בע"מ
בנק ירושלים בע"מ	הראל חברה לביטוח בע"מ
יובנק בע"מ	חברה לביטוח אשראי - אשור בע"מ
בנק לאומי לישראל בע"מ	החברה הישראלית לביטוח אשראי בע"מ
בנק לפתוח התעשיה בישראל בע"מ	**רשימת בנקים למשכנתאות**
בנק מסד בע"מ	בנק אדנים למשכנתאות בע"מ
בנק ערבי ישראל בע"מ	בנק דיסקונט למשכנתאות בע"מ
בנק פועלי אגודת ישראל בע"מ	בנק לאומי למשכנתאות בע"מ
בנק קונטיננטל לישראל בע"מ	בנק עצמאות למשכנתאות ולפיתוח בע"מ
בנק הבינלאומי הראשון לישראל בע"מ	הבנק הבינלאומי הראשון למשכנתאות בע"מ
CITIBANK N.A (סניפים בישראל בלבד)	טפחות בנק משכנתאות לישראל בע"מ
HSBC Bank plc (סניפים בישראל בלבד)	

נספח 5 - ביטוח

1. מבלי לגרוע מאחריות הספק על פי הסכם זה או על פי כל דין, על הספק לערוך ולקיים, על חשבון הספק, למשך כל תקופת ההסכם וכל עוד אחריות הספק קיימת (ולעניין ביטוח אחריות מקצועית למשך 2 שנים נוספות לאחר תום תקופת ההסכם), את הביטוחים המפורטים באישור עריכת הביטוח המצורף להסכם זה **כנספח 1X**, והמהווה חלק בלתי נפרד ממנו (להלן: **"ביטוחי הספק"** ו**"אישור עריכת הביטוח"**, לפי העניין), אצל חברת ביטוח מורשית כדין בישראל.

   א. חבות מעבידים- מוסכם כי ככל ולא מועסקים עובדים על ידי הספק, ניתן יהיה למחוק סעיף ביטוח "חבות מעבידים" מתוך אישור הביטוח החתום על ידי המבטחים.

   ב. נוסחי הפוליסות- על הספק לוודא כי חריג "רשלנות רבתי" יבוטל בכל ביטוחי הספק (אין באמור כדי לגרוע מזכויות המבטחים על פי הדין).

2. ללא צורך בכל דרישה מצד העירייה, על הספק להמציא לידי העירייה, לפני תחילת מתן השירותים וכתנאי מוקדם להתקשרות או לכל תשלום על חשבון התמורה, את אישור עריכת הביטוח, כשהוא חתום בידי המבטח. כמו כן, מיד בתום תקופת הביטוח, על הספק להמציא לידי העירייה אישור עריכת ביטוח מעודכן, בגין חידוש תוקף ביטוחי הספק לתקופת ביטוח נוספת, ומדי תקופת ביטוח, כל עוד הסכם זה בתוקף ו/או לתקופה נוספת כמפורט בסעיף 1 לעיל.
   בכל פעם שמבטח הספק יודיע לעירייה, כי מי מביטוחי הספק עומד להיות מבוטל או עומד לחול בו שינוי לרעה, כאמור בסיפא לאישור עריכת הביטוח, על הספק לערוך את אותו הביטוח מחדש ולהמציא אישור עריכת ביטוח חדש, לפני מועד הביטול או השינוי לרעה בביטוח כאמור.

3. מובהר כי גבולות האחריות הנדרשים במסגרת ביטוחי הספק הינם בבחינת דרישה מזערית, המוטלת על הספק, שאין בה כדי לגרוע מכל התחייבות של הספק לפי ההסכם ו/או על פי כל דין, ואין בה כדי לשחרר את הספק ממלוא החבות על פי הסכם זה ו/או על פי דין, ולספק לא תהיה כל טענה כלפי העירייה או מי מטעם העירייה, בכל הקשור לגבולות האחריות כאמור.

4. לעירייה תהא הזכות, אך לא החובה, לבדוק את אישור עריכת הביטוח, שיומצא על ידי הספק כאמור לעיל, ועל הספק לבצע כל שינוי, תיקון, התאמה או הרחבה, שיידרשו על מנת להתאים את ביטוחי הספק להתחייבויות הספק על פי הסכם זה.

5. מוצהר ומוסכם כי זכויות העירייה לעריכת הבדיקה ולדרישת השינויים כמפורט לעיל, אינן מטילות על העירייה או על מי מטעם העירייה כל חובה או כל אחריות שהיא לגבי ביטוחי הספק, טיבם, היקפם, ותוקפם, או לגבי העדרם, ואין בהן כדי לגרוע מכל חובה שהיא, המוטלת על הספק על פי הסכם זה או על פי כל דין, וזאת בין אם נדרשה עריכת שינויים כמפורט לעיל ובין אם לאו, בין אם נבדק אישור עריכת הביטוח ובין אם לאו.

6. הספק פוטר את העירייה ואת הבאים מטעם העירייה מאחריות לכל אובדן או נזק לרכוש או ציוד כלשהו, המובא על ידי הספק או מי מטעם הספק לחצרי העירייה ו/או המשמש לצורך מתן השירותים (לרבות כלי רכב) ולא תהיה לספק כל טענה, דרישה או תביעה כלפי הנזכרים לעיל בגין אובדן ו/או נזק כאמור, ובלבד שהפטור כאמור לא יחול כלפי מי שגרם לנזק בזדון.

7. בנוסף, על הספק לערוך את הביטוחים הבאים, בעצמו או באמצעות הבאים מטעמו: ביטוח חובה כנדרש על פי דין בגין פגיעה גופנית עקב השימוש בכלי רכב, ביטוח אחריות בגין רכוש של צד שלישי עקב השימוש בכלי רכב עד לסך 400,000 ₪ בגין נזק אחד וביטוח "מקיף" לכלי הרכב וביטוח במתכונת "כל הסיכונים" לעניין ציוד מכני הנדסי.
   על אף האמור לעיל, לספק הזכות, שלא לערוך את ביטוחי הרכוש (למעט ביטוח אחריות צד שלישי) המפורטים בסעיף זה, במלואם או בחלקם, אך הפטור המפורט בסעיף 6 לעיל יחול, כאילו נערכו הביטוחים האמורים במלואם.

8. בכל ביטוח רכוש שייערך על ידי הספק, ייכלל סעיף בדבר ויתור המבטח על זכות התחלוף כלפי העירייה וכלפי הבאים מטעם העירייה; הוויתור על זכות התחלוף כאמור לא יחול לטובת אדם שגרם לנזק בזדון.

9. מבלי לגרוע מכל הוראה מהוראות הסכם זה לעניין הסבת ההסכם, ובמקרה בו השירותים או חלק מהם יינתנו על ידי קבלני משנה מטעם הספק, על הספק לדאוג כי בידי קבלני המשנה פוליסות ביטוח נאותות בהתאם לאופי והיקף ההתקשרות עמם.
   מובהר בזאת, כי על הספק מוטלת האחריות כלפי העירייה ביחס לשירותים במלואם, לרבות שירותים שניתנו או אמורים היו להינתן על ידי קבלני משנה.

10. **נספח הביטוח הינו מעיקרי ההסכם והפרתו מהווה הפרה של ההסכם.** על אף האמור לעיל, אי המצאת אישור עריכת הביטוח במועד לא תהווה הפרה יסודית, אלא אם חלפו 10 ימים ממועד בקשת העירייה מאת הספק בכתב, להמצאת אישור עריכת הביטוח כאמור.

נספח 1/5- אישור עריכת הביטוח

אישור קיום ביטוחים	תאריך הנפקת האישור(DD/MM/YYYY)

אישור ביטוח זה מהווה אסמכתא לכך שלמבוטח ישנה פוליסת ביטוח בתוקף, בהתאם למידע המפורט בה. המידע המפורט באישור זה אינו כולל את כל תנאי הפוליסה וחריגיה. יחד עם זאת, במקרה של סתירה בין התנאים שמפורטים באישור זה לבין התנאים הקבועים בפוליסת הביטוח יגבר האמור בפוליסת הביטוח למעט במקרה שבו תנאי באישור זה מיטיב עם מבקש האישור.

מבקש האישור	המבוטח	אופי העסקה	מעמד מבקש האישור
שם: עיריית תל אביב – יפו ו/או תאגידים עירונים קשורים	שם	☐נדל"ן ☒שירותים ☐אספקת מוצרים ☒אחר: הסכם לביצוע עבודות **תחזוקה ושדרוג מערכות** הידראוליות, חשמליות ופניאומטיות	☐משכיר ☐שוכר ☐זכיין ☐קבלני משנה ☒מזמין שירותים ☐מזמין מוצרים ☐אחר: _____
ת.ז./ח.פ.	ת.ז./ח.פ.		
מען	מען		

כיסויים

סוג הביטוח חלוקה לפי גבולות אחריות או סכומי ביטוח	מספר הפוליסה	נוסח ומהדורת הפוליסה	תאריך תחילה	תאריך סיום	גבול האחריות/ סכום ביטוח		כיסויים נוספים בתוקף
					סכום	מטבע	יש לציין קוד כיסוי בהתאם לנספח X
רכוש						₪	309 – ויתור על תחלוף לטובת מבקש האישור 328 – ראשוניות
צד ג'					2,000,000	₪	302 – אחריות צולבת 309 – ויתור על תחלוף לטובת מבקש האישור 315 – כיסוי לתביעות מל"ל 321 - מבוטח נוסף בגין מעשי ומחדלי המבוטח 328 – ראשוניות 322 –מבקש האישור ייחשב כצד שלישי
חבות מעבידים					20,000,000	₪	309 – ויתור על תחלוף לטובת מבקש האישור 319 – מבוטח נוסף – היה וייחשב מעבידו של מי מעובדי המבוטח 328 – ראשוניות
אחריות מקצועית					1,000,000	₪	309 – ויתור על תחלוף לטובת מבקש האישור 321 - מבוטח נוסף בגין מעשי ומחדלי המבוטח 325 – מרמה ואי יושר עובדים 328 – ראשוניות 301 – אובדן מסמכים 327 – עיכוב/ שיהוי 332 – תקופת גילוי (6 חודשים)
אחר							

פירוט השירותים (בכפוף, לשירותים המפורטים בהסכם בין המבוטח למבקש האישור, יש לציין את קוד השירות מתוך הרשימה המפורטת בנספח ג')*:

029 (התקנת ושדרוג מערכות וצמודי מבנה), **088** (שירותי תחזוקה ותפעול), **089** (שירותי תחזוקת מערכות)

ביטול/שינוי הפוליסה

שינוי לרעת מבקש האישור או ביטול של פוליסת ביטוח, לא ייכנס לתוקף אלא **30 יום** לאחר משלוח הודעה למבקש האישור בדבר השינוי או הביטול.

חתימת האישור

המבטח:

נספח מס' 6

הצהרת המשתתף על מעמדו המשפטי

על המשתתף במכרז לציין במדויק את מעמדו המשפטי ולמלא את הפרטים בטבלאות שלהלן:

א. מעמד משפטי

☐ חברה בע"מ	☐ עמותה	☐ אגודה שיתופית	☐ שותפות רשומה	☐ שותפות לא רשומה	☐ משתתף במכרז (פרטי)
(יש למלא טבלאות ב' ג') ולצרף דו"ח מעודכן מרשם החברות	**(יש למלא טבלאות ב' ג')** ולצרף דו"ח מעודכן מרשם העמותות	**(יש למלא טבלאות ב' ג')** ולצרף דו"ח מעודכן מרשם האגודות	**(יש למלא טבלאות ב' ג' ד')** ולצרף דו"ח מעודכן מרשם השותפויות	**(יש למלא טבלאות ב' ד')**	**(יש למלא טבלאות ב' ד')**

ב. פרטים כלליים (יש לצרף תדפיס מרשם החברות / עמותות)

שם המשתתף במכרז	
כתובת המשתתף במכרז	
כתובת מייל	
טלפון	
טל' נייד	
פקס	
מס' עוסק מורשה	
מספר התאגיד	

ג. שמות בעלי זכות החתימה (חברה בע"מ/ עמותה/ אגודה שיתופית/ שותפות רשומה)

מספר זהות	שם משפחה	שם פרטי	דוגמת חתימה

ד. שמות השותפים (שותפות רשומה או שותפות לא רשומה או משתתף במכרז (פרטי))

מספר זהות	שם משפחה	שם פרטי	דוגמת חתימה

אנו, החתומים מטה, מאשרים בזאת, כי הפרטים שמסרנו על מעמדנו המשפטי בטופס זה מדויקים ועדכניים.

דוגמת חותמת

_____ שם פרטי

_____ שם משפחה

_____ תאריך

_____ חתימה

❖ אני מאמת/ת את חתימות מורשי החתימה של החברה/ העמותה/ האגודה השיתופית/ השותפות הנ"ל ומאשר/ת כי חתימתם מחייבת את _____ (החברה/ העמותה/ האגודה השיתופית/ השותפות) לכל דבר ועניין.

_____ **רואה חשבון/ עורך דין**

_____ **תאריך**

נספח 6 א'

עסק בשליטת אישה

משתתף במכרז העונה על דרישות תקנה 22 (ה1) לתקנות העיריות (מכרזים), התשמ"ח – 1987, לעניין עסק בשליטת אישה, נדרש להגיש אישור רו"ח ותצהיר מאומת ע"י עו"ד לפיו העסק הוא בשליטת אישה.

לשם הנוחות וההבהרה, ההגדרות לעניין זה כהגדרתן בסעיף 2ב לחוק חובת המכרזים, התשנ"ב – 1992:

"אישור" אישור של רואה חשבון כי בעסק מסוים אישה מחזיקה בשליטה וכי לא התקיים אף אחד מאלה:

א. אם מכהן בעסק נושא משרה שאינו אישה - הוא אינו קרוב של המחזיקה בשליטה.

ב. אם שליש מהדירקטורים אינם נשים - אין הם קרובים של המחזיקה בשליטה.

"אמצעי שליטה" כהגדרתו בחוק הבנקאות (רישוי), התשמ"א - 1981.

"מחזיקה בשליטה" נושאת משרה בעסק אשר מחזיקה, לבד או יחד עם נשים אחרות, במישרין או בעקיפין, בלמעלה מ- 50% מכל סוג של אמצעי השליטה בעסק.

"נושא משרה" מנהל כללי, משנה למנהל כללי, סגן למנהל כללי, מנהל עסקים ראשי, וכל ממלא תפקיד כאמור בעסק אף אם תוארו שונה.

"עסק" חברה הרשומה בישראל שמניותיה אינן רשומות למסחר בבורסה ולא הוציאו לציבור על פי תשקיף, או שותפות הרשומה בישראל.

"עסק בשליטת אישה" עסק אשר אישה מחזיקה בשליטה בו, ואשר יש לה, לבד או יחד, עם נשים אחרות, היכולת לכוון את פעילותו, ובלבד שהתקיימו הוראות פסקאות 1 ו- 2 של ההגדרה אישור.

"קרוב" בן זוג, אח, הורה, צאצא, ובן זוג של אח, הורה או צאצא.

"תצהיר" תצהיר של מחזיקה בשליטה שהעסק הוא בשליטת אישה.

תצהיר

1. אני גב' _____ ת.ז _____ מצהירה בזאת כי העסק _____ (המשתתף במכרז) מזהה ח.פ/ע.מ _____ נמצא בשליטתי בהתאם להגדרות סעיף 2ב לחוק חובת המכרזים, התשנ"ב – 1992 ובהתאם לתקנה 22(ה1) לתקנות העיריות (מכרזים), התשמ"ח – 1987 .

2. אני מצהירה כי זהו שמי, זוהי חתימתי וכי האמור בתצהירי זה נכון.

שם מלא	**ת.ז.**	**תאריך**	**חתימה**

אימות עורך הדין

אני, הח"מ, _____עו"ד, מאשר בזאת כי ביום _____ הופיעה בפני גב' _____, מספר זהות _____, ולאחר שהזהרתיה כי עליה להצהיר את האמת וכי תהיה צפויה לעונשים הקבועים בחוק אם לא תעשה כן, אישרה את נכונות הצהרותיה בתצהיר זה וחתמה עליו בפני.

שם מלא	**ת.ז.**	**מספר רישיון**	**תאריך**	**חותמת וחתימה**

אישור רו"ח

יודפס על נייר לוגו של משרד רואה החשבון

תאריך :_____

לכבוד

_____ (שם המשתתף במכרז)

הנדון: אישור עסק בשליטת אישה

אנו משרד רו"ח _____, רואי החשבון המבקר של חברתכם (המשתתף במכרז _____), מאשר כי המשתתף במכרז מס' _____לביצוע _____ הינו עסק בשליטת אישה כהגדרתו בסעיף 2ב לחוק חובת המכרזים, התשנ"ב – 1992 ובהתאם לתקנה 22 (ה1) לתקנות העיריות (מכרזים), התשמ"ח – 1987.

בכבוד רב,

_____

רואי חשבון

עיריית תל- אביב יפו
אגף שיפור פני העיר
מכרז מסגרת פומבי מס' 183/2021 לביצוע עבודות אחזקת עמודי חסימה אלקטרו הידראוליים, חשמליים ופניאומטיים תוצרת חברת אל-גו תים בע"מ ברחבי העיר ת"א –יפו

נספח מס' 7 למכרז / נספח ג' לחוזה - הצעת המשתתף במכרז

לאחר שעיינו ובחנו את מסמכי המכרז, תנאיו ומחירי היחידות בסעיפי כתב הכמויות (נספח ב' 1 לחוזה) אשר מוצעים ע"י העירייה, הננו מסכימים לבצע את העבודות בתנאי המכרז והחוזה על נספחיהם וזאת בהנחה המוצעת על ידינו בטבלה שלהלן:

הצעת המשתתף במכרז	% הפחתה או הסכמה למחירי כתב הכמויות
הננו מציעים הפחתה של	_____ %

<u>הערות</u>:

ההנחות לא תחולנה על פרק 60 – עבודות ביומיות ופרק 80- פיצויים מוסכמים בכתב הכמויות!

אין להציע תוספת! הנ"ל יגרום להצעת המשתתף להיפסל.

במקרה של הסכמה למחירי היחידות בסעיפי כתב הכמויות (ללא הפחתה), יש למלא "0".

חתימה וחותמת המשתתף במכרז: _____

עיריית תל- אביב יפו
אגף שיפור פני העיר
מכרז מסגרת פומבי מס' 183/2021 לביצוע עבודות אחזקת עמודי חסימה אלקטרו הידראוליים, חשמליים ופניאומטיים תוצרת חברת אל-גו תים בע"מ ברחבי העיר ת"א –יפו

נספח מס' 8 למכרז

להוכחת תנאי הסף הקבוע בסעיף 3.1 לפרק ג' למסמכי המכרז

תאריך: _____

לכבוד

עיריית תל – אביב יפו

הנדון: ביצוע עבודות אחזקת עמודי חסימה אלקטרו הידראוליים ו/או חשמליים

מסוג BLG תוצרת חברת אל-גו תים בע"מ ברחבי העיר ת"א –יפו

הריני לאשר כי _____ ביצע עבורנו,

(שם המשתתף במכרז)

_____, עבודות אחזקת עמודי חסימה

(שם הרשות /המוסד/הגוף/התאגיד) (להלן: "המזמין")

אלקטרו הידראוליים ו/או חשמליים מסוג BLG תוצרת חברת אל-גו תים בע"מ (במהלך השנים ובכמויות כמפורט להלן:

בשנת _____ **לפחות** _____ **עמודי חסימה.**

בשנת _____ **לפחות** _____ **עמודי חסימה.**

בברכה,

חותמת וחתימה_____

שם המאשר מטעם המזמין _____

תפקיד _____

טלפון _____

עיריית תל- אביב יפו
אגף שיפור פני העיר
מכרז מסגרת פומבי מס' 183/2021 לביצוע עבודות אחזקת עמודי חסימה אלקטרו הידראוליים, חשמליים ופניאומטיים תוצרת חברת אל-גו תים בע"מ ברחבי העיר ת"א –יפו

נספח מס' 9 למכרז

להוכחת תנאי הסף הקבוע בסעיף 3.3 לפרק ג' למסמכי המכרז

לכבוד עיריית תל-אביב יפו, **תאריך:** _____

הנדון: תצהיר על רשימת עובדים

אני _____ נושא ת.ז מס' _____
(שם המנהל/מורשה חתימה המשתתף במכרז)
לאחר שהוזהרתי כי עלי לומר את האמת וכי אהיה צפוי לעונשים הקבועים בחוק אם לא אעשה כן, מצהיר בזאת בכתב כדלקמן:

1. הנני משמש כ – _____ אצל _____
(שם המשתתף במכרז)
והנני מוסמך להצהיר בשמו ולחייבו.

2. **תצהירי זה ניתן בתמיכה לצורך עמידת המשתתף במכרז בתנאי הסף הקבוע בסעיף 3.3 לתנאי הסף של מכרז פומבי לביצוע עבודות אחזקת עמודי חסימה אלקטרו הידראוליים, חשמליים ופניאומטיים תוצרת חברת אל-גו תים בע"מ ברחבי העיר ת"א –יפו.**

3. **הנני מצהיר בזאת כי העובד/ים המפורט/ים בטבלה שלהלן, הינם מועסקים על ידי _____ (המשתתף המכרז) באופן ישיר (במסגרת יחסי עובד מעביד) וזאת בתאריכים המפורטים לצידם בטבלה שלהלן:**

מס'	שם העובד	ת. ז.	*סוג התעודה (אם קיימת)	שכיר (יחסי עובד – מעביד)	
				מועד תחילת העבודה אצל המשתתף במכרז	**מועד סיום העבודה אצל המשתתף במכרז
1					
2					

***מצ"ב צילומי התעודה/ות הנזכרים בסעיף 3.3 לפרק ג' למסמכי המכרז.**
**** בעמודה של מועד סיום העבודה אצל המשתתף במכרז – יש לציין "עדיין עובד" או את תאריך הסיום.**

4. **זה שמי זו חתימתי ותוכן תצהירי אמת.**

_____ _____
(שם המצהיר) (חתימת המצהיר)

אישור

אני הח"מ _____, עו"ד, מאשר/ת בזה כי ביום _____ התייצב בפני מר/גב' _____, מס' ת.ז _____ בשמה של _____,
(שם המנהל/מורשה חתימה המשתתף במכרז) (שם המשתתף במכרז)
המוכר/ת לי באופן אישי ואחרי שהזהרתיו/ה כי עליו/ה להצהיר את האמת וכי אם לא י/תעשה כן יהיה/תהיה צפוי/ה לעונשים הקבועים בחוק, חתם/מה בפני על תצהירו/ה דלעיל.

_____ _____ _____
(חותמת) (חתימה) (מס' רישיון)

עיריית תל- אביב יפו
אגף שיפור פני העיר
מכרז מסגרת פומבי מס' 183/2021 לביצוע עבודות אחזקת עמודי חסימה אלקטרו הידראוליים, חשמליים ופניאומטיים תוצרת חברת אל-גו תים בע"מ ברחבי העיר ת"א –יפו

נספח 10 למכרז
להוכחת תנאי הסף הקבוע בסעיף 3.3 לפרק ג' למסמכי המכרז
דו"ח המשתתף במכרז

לכבוד

עיריית תל – אביב יפו

דוח המשתתף במכרז מסגרת פומבי לביצוע עבודות אחזקת עמודי חסימה אלקטרו הידראוליים, חשמליים ופניאומטיים תוצרת חברת אל-גו תים בע"מ ברחבי העיר ת"א –יפו

אני הח"מ _____ מאשר בזאת כי שילמתי כחוק בגין העובדים המפורטים על

(שם המשתתף במכרז)

ידי בטבלה שלהלן, תשלומי שכר עבודה, ניכויים למוסדות ממשלתיים בגינם לרבות למס הכנסה ולביטוח לאומי והפרשות סוציאליות ואחרות והכל כנדרש בחוק.

מס'	שם העובד	ת. ז.
1		
2		

בברכה,

_____
חותמת לשם זיהוי של
רו"ח של המשתתף במכרז

_____
חותמת וחתימת
המשתתף במכרז

עיריית תל- אביב יפו
אגף שיפור פני העיר
מכרז מסגרת פומבי מס׳ 183/2021 לביצוע עבודות אחזקת עמודי חסימה אלקטרו הידראוליים, חשמליים ופניאומטיים תוצרת חברת אל-גו תים בע״מ ברחבי העיר ת״א –יפו

נספח 11 למכרז
להוכחת תנאי הסף הקבוע בסעיף 3.3 לפרק ג׳ למסמכי המכרז
(הטופס יוגש על נייר פירמה של רואי החשבון)

תאריך: _____

לכבוד

עיריית תל – אביב יפו

כרואי החשבון של _____ (להלן: המשתתף במכרז) ולבקשתכם,
(שם המשתתף במכרז)

בדקנו את הצהרת המשתתף במכרז בדבר תשלומים לעובדים ששמותיהם המפורטים בדוח המשתתף במכרז לצורך הוכחת תנאי הסף הקבוע במכרז לביצוע עבודות אחזקת עמודי חסימה אלקטרו הידראוליים, חשמליים ופניאומטיים תוצרת חברת אל-גו תים בע״מ ברחבי העיר ת״א –יפו.

החתום על ידי המשתתף במכרז (להלן: **הדוח**) אשר מצורף בזה ומסומן בחותמתנו לשם זיהוי. דוח זה הינו באחריות המשתתף במכרז. אחריותנו היא לחוות דעת על הנתון לגבי העובדים בדוח זה בהתבסס על ביקורתנו.

ערכנו את ביקורתנו בהתאם לתקני ביקורת מקובלים. על פי תקנים אלה נדרש מאתנו לתכנן את הביקורת ולבצעה במטרה להשיג מידה סבירה של בטחון שאין בדוח המשתתף במכרז הנ״ל הצגה מוטעית מהותית. ביקורת כוללת בדיקה מדגמית של ראיות התומכות בסכומים ובמידע שבדוח המשתתף במכרז. אנו סבורים שבקורתנו מספקת בסיס נאות לחוות דעתנו.

לדעתנו על בסיס בדיקתנו הדוח הנ״ל משקף באופן נאות, מכל הבחינות המהותיות, את ספריו הבלתי מבוקרים של המשתתף במכרז גם לגבי מצבם של העובדים של המשתתף במכרז המפורטים בדוח לעניין תשלומי שכר עבודה, ניכויים למוסדות ממשלתיים לרבות למס הכנסה ולביטוח לאומי וכן הפרשות סוציאליות ואחרות והכל כנדרש בחוק (*).

(*) לעניין מכתבנו זה – ״החוק״ הינו חוק שכר מינימום, חוק הפרשה שנתית, חוק שעות עבודה ומנוחה, חוק דמי מחלה, חוק פיצויי פיטורין.

בברכה,

_____ _____

שם רו״ח **חותמת וחתימה**
כתובת, טלפון ומספר רישיון

עיריית תל- אביב יפו
אגף שיפור פני העיר
מכרז מסגרת פומבי מס' 183/2021 לביצוע עבודות אחזקת עמודי חסימה אלקטרו הידראוליים, חשמליים ופניאומטיים תוצרת חברת אל-גו תים בע"מ ברחבי העיר ת"א –יפו

נספח 12 למכרז

להוכחת תנאי הסף הקבוע בסעיף 3.4 לפרק ג' למסמכי המכרז

תאריך:_____

הנדון: מכרז מסגרת פומבי לביצוע עבודות אחזקת עמודי חסימה אלקטרו הידראוליים, חשמליים ופניאומטיים תוצרת חברת אל-גו תים בע"מ ברחבי העיר ת"א –יפו (להלן "המכרז") דיווח רואה חשבון

לבקשתכם וכרואי החשבון של _____ (להלן: "המשתתף במכרז") הנני מדווח כדלקמן:

א. הדוחות הכספיים המבוקרים האחרונים של המשתתף במכרז הינם ליום _____, בוקרו על ידי וחוות דעתי נחתמה בתאריך _____.

לחילופין:

הדוחות הכספיים המבוקרים האחרונים של המשתתף במכרז הינם ליום _____ ובוקרו על ידי רואי חשבון אחרים וחוות הדעת של רואי החשבון האחרים נחתמה בתאריך _____.

ב. הדוחות הכספיים המבוקרים הנ"ל וכל הדוחות הכספיים הסקורים של המשתתף במכרז שנערכו לאחר מכן, שנסקרו על ידי, אינם כוללים הערה בדבר ספקות ממשיים לגבי המשך קיומו של המשתתף במכרז "כעסק חי" (*), או כל הערה דומה המעלה ספק בדבר יכולת המשתתף במכרז להמשיך ולהתקיים "כעסק חי".

ג. לצרכי דיווחי במכתב זה קיבלתי דיווח מהנהלת המשתתף במכרז לגבי תוצאות פעילויותיו מאז הדוחות הכספיים האחרונים המבוקרים/הסקורים וכן ערכתי דיון בנושא העסק החי עם הנהלת המשתתף במכרז (**).

ד. ממועד החתימה על הדוחות הכספיים הנ"ל ועד למועד חתימתי על מכתב זה לא בא לידיעתי, לרבות בהתבסס על הבדיקות כמפורט בסעיף ג' לעיל, מידע על שינוי מהותי לרעה במצבו העסקי של המשתתף במכרז עד לכדי העלאת ספקות ממשיים לגבי המשך קיומו של המשתתף במכרז "כעסק חי".

(*) לעניין מכתבי זה "עסק חי" – כהגדרתו בהתאם לתקן ביקורת מספר 570 של לשכת רו"ח בישראל.

(**) אם מאז מועד חתימת דוח המבקרים/דוח הסקירה האחרון חלפו פחות מ-3 חודשים כי אז אין דרישה לסעיפים ג', ד'.

בכבוד רב,

_____

רואי חשבון

הערות:

- נוסח דיווח זה של רואה החשבון המבקר לעניין העסק החי נקבע על ידי ועדה משותפת למינהל הרכש הממשלתי וללשכת רואי החשבון בישראל - אוגוסט 2009.
- יודפס על נייר לוגו של משרד הרו"ח.